COMMISSIONE NAZIONALE
PARITETICA PER LE CASSE EDILI

M.U.T.
Modulo Unico Telematico

Specifiche Tecniche
Interfaccia
Software Gestionali

Data Redazione Documento	**20/11/2007**
Data Pubblicazione Documento	**20/11/2007**
Versione	**1.6.2**
Responsabile CNCE	**Giuseppe Aquilani**
Responsabile Nuova Informatica	**Enrico Biscuola**
URL documento	**http://mut.cnce.it/specifiche/mut_tec_v162.pdf**

::nuovainformatica

Indice dei contenuti

INDICE DEI CONTENUTI 2
INDICE DELLE FIGURE 3
REVISIONI DEL DOCUMENTO 3
DOCUMENTAZIONE DI RIFERIMENTO 3
LIVELLO SOFTWARE 3
SCOPO DEL DOCUMENTO 3
PARTE 1: ARCHITETTURA DEL M.U.T. 3
SCHEMA GENERALE 3
FLUSSO DELLE INFORMAZIONI 3
TECNOLOGIA WEB SERVICES 3
PARTE 2A: SPECIFICA FLUSSO DEI DATI XML (TRACCIATO CNCE-2) 3
FORMATO DELLE INFORMAZIONI 3
Etichette Case-Sensitive 3
Identificazione delle etichette XML (NameSpaces) 3
Formato Stringa 3
Formato Data 3
Formato Anno 3
Formato Mese 3
Formato Numerico Intero 3
Formato Numerico con decimali 3
NODO CNCE_FLUSSOINPUT 3
NODO CNCE_DENUNCIA 3
NODO CNCE_CANTIERE 3
NODO CNCE_LAVORATORE 3
NODO CNCE_MALATTIA 3
NODO CNCE_RECUPPREVCOMPL 3
NODO CNCE_RIEPILOGO 3
NODO CNCE_ALTRICONTRIBUTI 3
Valori ammessi per il campo AC_CodiceContributo 3
IDENTIFICAZIONE DELLA DENUNCIA TELEMATICA 3
DENUNCE INTEGRATIVE / SUPPLETIVE 3
PARTE 2B: UTILIZZO DEL "TRACCIATO CNCE-ASCII" 3
PARTE 3: ATTIVAZIONE AUTOMATICA CLIENT M.U.T. 3
MODALITÀ BASE 3
Esempi di attivazione del programma in modalità Base 3
MODALITÀ AVANZATA: CNCEMUT.DLL 3
Proprietà 3
Metodi 3
Esempi di codice VisualBasic che utilizza la DLL CnceMut.dll 3
ALLEGATO 1: TABELLA CODICI CASSE EDILI 3
ALLEGATO 2: TABELLA CODICI NAZIONALITÀ 3
ALLEGATO 3: ALTRE TABELLE CNCE 3
CANTIERE: TIPO COMMITTENTE 3
CANTIERE: ATTIVITÀ (DA UTILIZZARE FINO ALLE DENUNCE DI COMPETENZA DEL MESE DI SETTEMBRE 2007) 3

CANTIERE: ATTIVITÀ (DA UTILIZZARE A PARTIRE DALLE DENUNCE DI COMPETENZA DEL MESE DI OTTOBRE 2007) 3
CANTIERE: SITUAZIONE 3
LAVORATORE: TIPO ASSUNZIONE 3
LAVORATORE: TIPO CESSAZIONE 3
LAVORATORE: LIVELLO / QUALIFICA 3
LAVORATORE: MANSIONE 3

ALLEGATO 4: RELAZIONE TRACCIATO CNCE-ASCII E CNCE-2 XML 3

ALLEGATO 5: CAMPO <PRE_SCELTAPREVIDENZA> E OPZIONI TFR 3

ALLEGATO 6: COMBINAZIONI VALIDE PER I CAMPI E LE OPZIONI RELATIVE ALLA PREVIDENZA COMPLEMENTARE 3

Indice delle figure

FIGURA 1: SCHEMA GENERALE M.U.T. 3
FIGURA 2: STRUTTURA FLUSSO INPUT 3
FIGURA 3: STRUTTURA DENUNCIA 3
FIGURA 4: STRUTTURA CANTIERE 3
FIGURA 5: STRUTTURA LAVORATORE 3
FIGURA 6: STRUTTURA MALATTIA 3
FIGURA 7: STRUTTURA RECUPERO PREVIDENZA COMPLEMENTARE 3
FIGURA 8: STRUTTURA RIEPILOGO 3
FIGURA 9: STRUTTURA ALTRI CONTRIBUTI 3

Revisioni del Documento

Num. Revisione	Data	Note
1.0 - Bozza	12/03/2004	*Stesura iniziale*
1.1- Bozza	06/10/2004	*Inserite informazioni supplementari per corretta comunicazione / controllo malattia*
1.2- Bozza	18/11/2004	*Nuovo posizionamento campi relativi alla festività per il Santo Patrono e alle Ore retribuite del trimestre precedente (da nodo Malattia a nodo Lavoratore). Completato il nodo di Riepilogo con la possibilità di fornire le percentuali applicate e gli importi calcolati nel programma gestionale.* *Inserito esempio di utilizzo della DLL CnceMut, metodo LeggiCampiDenuncia()*
1.3-Bozza	04/04/2005	*Aggiunto campo "NomeProdSoftware" al nodo "Flusso Input" per individuare la software house che ha fornito il flusso si importazione*
1.4-Bozza	24/06/2005	*Aggiunto capitolo "Livello Software" per documentare la relazione tra le presenti specifiche ed il software client M.U.T.* *<u>NodoDenuncia:</u> modificata struttura Codice INAIL ed INPS impresa* *<u>Nodo Cantiere</u>: aggiunta individuazione dettagliata indirizzo del cantiere; modificata lunghezza campo Codice Cantiere CE; aggiunto chiarimento per campo "situazione cantiere"* *<u>Nodo Lavoratore</u>: aggiunto dettaglio ore di assenza giustificata ed ore congedo; aggiunto campo PREVEDI per il contributo volontario; corretta descrizione campo DatadiNascita; inserito chiarimento sull'utilizzo dei campi indirizzo;* *<u>Nodo eventi malattia</u>: inserite ore malattia/infortunio e ore carenza per singolo evento; inserito chiarimento per la gestione degli eventi di ricaduta* *<u>Nodo riepilogo</u>: corretta descrizione campo RI_ImportoAltriDebiti* *<u>DLL CNCEMUT</u>: rivisti i seguenti metodi e proprietà:* *ApriDenuncia(): Modificato* *AggiungiTestata(): Nuovo* *AggiungiLavoratore(): Modificato* *ChiudiDenuncia(): Modificato* *InviaDenuncia(): Nuovo* *<u>Codice Esempio</u>: aggiornato esempio in linguaggio VisualBasic; eliminato esempio in linguaggio Visual C* *<u>Allegato 4:</u> aggiunta nuova specifica per corrispondenze tra il tracciato CNCE 1 e il nuovo formato XML CNCE-2*

1.5	18/11/2005	*<u>Nodo FlussoInput:</u>* *- eliminato campo "CassaEdileDest"* *- aggiunto campo "IDProdSoftware"* *<u>Nodo Denuncia:</u>* *- aggiunto campo "CassaEdileDest"* *- aggiunto campo "SequenzaDenuncia"* *<u>Nodo Cantiere</u>:* *- modificato struttura campo "CA_NumeroProgr" da numerico ad alfanumerico;* *- modificata lunghezza campo "CA_CodCantiereCE"* *- aggiunto campo CA_CodiceComune* *<u>Nodo Lavoratore</u>:* *- aggiunto campo "LV_RigaBis"* *- modificata struttura campo "LV_NumCantierePrev" da numerico ad alfanumerico;* *- aggiunto campo "LV_OreSettimanali";* *- rivista la definizione del campo "LV_PagaOraria";* *- aggiunto insieme di campi "Elementi Paga"* *- aggiunto campo LV_CodComunediNascita* *- aggiunto campo LV_CodComuneResidenza* *<u>Nodo Riepilogo:</u>* *-aggiunto campo "RI_ImportoConguaglio"* *Aggiunto nuovo nodo CNCE_AltriContributi "figlio" del nodo "CNCE_Riepilogo"* *Aggiunto paragrafo "Identificazione della denuncia telematica".* *Aggiunto paragrafo "Denunce Integrative / Suppletive".* *<u>DLL CnceMut.dll:</u>* *- aggiunte proprietà pUid, pPwd, pIdProdSoftware, pNomeProdSoftware* *- aggiunto nuovo metodo "LeggiDatiDenuncia"* *<u>Allegati:</u>* *- aggiornata Tabella Qualifiche Lavoratori per l'inserimento dei codici relativi all'apprendistato.*
1.6		*<u>Nodo Denuncia:</u>* *- aggiunta sezione "Indirizzi impresa"* *- aggiunta sezione "Dati Bancari"* *- aggiunto campo "CCNL Applicato"* *<u>Nodo Cantiere</u>:* *- aggiunto campo "CAN_attivita07";* *- modificata descrizione campo "CAN_attivita"* *<u>Nodo Lavoratore</u>:* *- aggiunto campo "LV_Sesso"*

		- aggiunto campo "LV_e-mail"; *- aggiunto campo "LV_cellulare";* *- aggiunta sezione "Dati Bancari"* *- aggiunto campo LV_AccantonFerie* *- modificato l'utilizzo del campo "PRE_AdesioneFondo"* *- modificato l'utilizzo del campo "PRE_TipoAdesione"* *- aggiunto campo "PRE_AdesioneSilente"* *- aggiunta sezione "opzione Previdenza Complementare"* *-aggiunta sezione "dati Previdenza Complementare per versamento mensilità pregresse"* *- aggiunta sezione "Dati istituto TFR presso Cassa Edile"* *Aggiunto nuovo nodo CNCE_RecupPrevCompl "figlio" del nodo "CNCE_Lavoratore"* *<u>Nodo Malattia:</u>* *-aggiunto campo "Mal_ChiusuraMalattia"* *Aggiunto paragrafo "Valori ammessi per il campo AC_CodiceContributo".* *Modificato capitolo "Livello software"* *Modificato capitolo "Parte2B: utilizzo del tracciato CNCE ASCII". Introdotta data limite per l'utilizzo del tracciato CNCE ASCII* *<u>Allegati:</u>* *- aggiornata tabella Casse Edili con ripartizione regionale* *- inserita tabella codici attività da utilizzare a partire dalle denunce relative al mese di Ottobre 2007* *- aggiornata Tabella Qualifiche Lavoratori per eliminazione qualifica D3* *- aggiornata tabella mansione con introduzione del valore "00 = impiegato / quadro)* *- aggiunto allegato 5 esplicativo del campo <PRE_SceltaPrevidenza>.*
1.6.1	12/06/2007	*<u>Nodo Lavoratore</u>:* - *Integrate note descrittive del campo "PRE_CodiceFondo"* - *aggiunto campo "PRE_NumAlboCOVIP"* *<u>Nodo Malattia:</u>* - *ridenominato campo "MAL_ChiusuraMalattia in "Mal_ContinuazMalattia"* *<u>Nodo CNCE_RecupPrevCompl:</u> inserita nota descrittiva di chiarimento*

1.6.2	20/11/2007	*<u>Nodo Impresa:</u>* - *aggiunti campi <IM_CodPaese> e <IM_CheckDigit> per identificazione coordinate bancarie complete secondo codifica IBAN* *<u>Nodo Lavoratore:</u>* - *aggiunti campi <LV_CodPaese> e <LV_CheckDigit> per identificazione coordinate bancarie complete secondo codifica IBAN* - *aggiunto campo <LV_PercPartTime>* - *spostato il campo <TFR_ImponibileINPS> e modificata la dimensione da 4 a 5 cifre; viene richiesto per tutti i lavoratori e non solo per le Casse Edili che applicano l'istituto del TFR* - *modificata dimensione del campo <LV_Imponibile TFR> da 4 a 5 cifre* - *modificato significato e valori ammessi per il campo <PRE_AdesioneSilente>* - *aggiunto campo <PRE_Flag data adesione>* - *aggiunto campo <TFR_TFRDaVersare>* - *ampliata nota esplicativa campo <TFR_ImportoFAP>* - *modificate note esplicative per sezioni "Dati Previdenza Complementare", "Opzioni Previdenza Complementare" e "Dati Istituto TFR presso Cassa Edile"* *<u>Allegati:</u>* - *Aggiunto allegato 6 che illustra le combinazioni ammesse per i campi relativi alla Previdenza Complementare, in relazione alla posizione del lavoratore.*

Documentazione di riferimento

Livello Software

La seguente tabella specifica la relazione tra la versione delle specifiche in questo documento e la versione dei componenti software.

A partire dalla versione 1.6 delle specifiche, la versione del software corrisponderà nei primi due numeri alla versione delle specifiche con cui esso è compatibile.

Specifiche Tecniche	**Eseguibile MUTCNCE.EXE**		**DLL Integrazione CNCEMUT.DLL**	
Revisione	*Versione*	*Data*	*Versione*	*Data*
1.4	**1.0.23**	**24/06/2005**	**1.0.0.20**	**22/06/2005**
1.5	**1.0.32**	**18/11/2005**	**1.0.0.32**	**18/11/2005**
1.6	**1.6.00**	**24/05/2007**	**1.6.0.0**	**24/05/2007**
1.6.1	**1.6.1**	**12/06/2007**	**1.6.0.1**	**12/06/2007**
1.6.2	**1.6.2**	**21/11/2007**	**1.6.0.2**	**21/11/2007**

Scopo del documento

Scopo del presente documento è quello di illustrare le specifiche tecniche di interfaccia tra il modulo client M.U.T. ed i software gestionali che producono i flussi di informazioni destinati alle Casse Edili del sistema nazionale.

Il documento è suddiviso in tre parti.

Nella prima parte è descritta l'architettura generale del sistema M.U.T., in termini di elementi costituenti e di flusso complessivo delle informazioni

Nella seconda parte sono presentate le specifiche e gli schemi XML sulla base dei quali vengono predisposti i dati da inviare alle Casse Edili. Questi schemi prenderanno il nome di "**Tracciato CNCE-2**" per distinguerli dall'attuale tracciato CNCE, in formato testo, predisposto da molti software gestionali per l'invio di dati a singole Casse Edili che lo utilizzano.

Nella terza parte sono presentate le interfacce tramite le quali è possibile attivare in automatico le funzionalità del client M.U.T.

PARTE 1: Architettura del M.U.T.

Il presente capitolo intende presentare brevemente l'architettura generale del Modulo Unico Telematico delle Casse Edili.

Schema generale

Il sistema M.U.T. è strutturato come illustrato in figura 1.

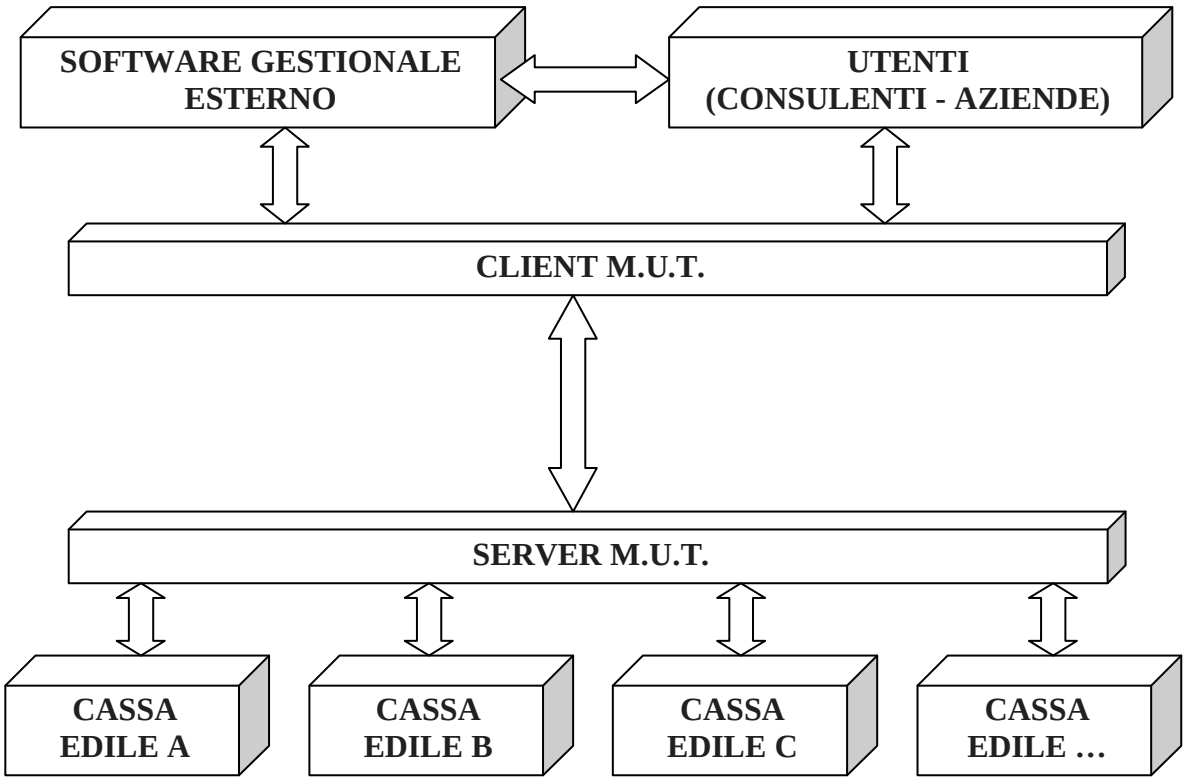

Figura 1: schema generale M.U.T.

Il client M.U.T consente la compilazione controllata della denuncia mensile da inoltrare alle singole Casse Edili provinciali. Il software client è fornito alle aziende e loro consulenti dalle singole Casse Edili e viene installato sul sistema informatico aziendale di ciascun utente.

Ciascun utente delle Casse Edili nazionali può utilizzare direttamente le funzionalità del client M.U.T ("*compilazione manuale*") oppure, se si avvale di un software esterno per la *gestione delle paghe*, può utilizzare le funzionalità di **"compilazione automatica".** Scopo di questo documento è quello di illustrare le modalità e i parametri tecnici che i software gestionali devono adottare per consentire tale funzionalità automatica.

Le regole di compilazione sono fornite *mensilmente* al client M.U.T, per ciascuna Cassa Edile, tramite un *unico server nazionale* (server M.U.T.). Le "regole di compilazione" comprendono:

- la struttura delle informazioni da richiedere per ciascuna Cassa Edile (elenco dei campi da compilare, formati, obbligatorietà, etc.);
- i controlli ed i conteggi che il client deve eseguire sui dati forniti dall'utente (limiti e valori ammessi su ciascun campo, congruità delle ore e degli importi forniti, conteggi dei totali contributivi, etc.);
- i dati eventualmente presenti nel sistema informativo della Cassa Edile relativamente a ciascuna impresa (elenco dei lavoratori e dei cantieri in essere, percentuali contributive specifiche, etc.).

Obiettivo del sistema M.U.T. è di fornire a tutti gli utenti, direttamente o tramite i loro software gestionali, un'UNICA interfaccia ed un UNICO standard di comunicazione, valido su tutto il territorio e per tutte le Casse Edili del Sistema Nazionale.

Questo non comporta che le regole di compilazione siano uguali per tutte le Casse Edili, ma significa invece che, il MUT si fa carico delle differenze che esistono tra le varie regole, presentando un'interfaccia univoca verso gli utenti ed i loro software gestionali

Flusso delle informazioni

Il "percorso" che le informazioni devono seguire è riportato di seguito, nella ipotesi di un "ciclo" di elaborazione standard mensile. Si prende a riferimento l'ipotesi di compilazione automatica, utilizzante un software gestionale paghe che abbia implementato le specifiche illustrate in questo documento

A. L'utente esegue l'elaborazione delle paghe relativamente alle imprese presenti nel proprio sistema informatico;

B. Il software gestionale predispone il flusso di input per il sistema M.U.T ed attiva il software client M.U.T., utilizzando le apposite specifiche tecniche fornite nel presente documento;

C. Il client M.U.T. individua la Cassa Edile di destinazione del flusso e si connette al Server M.U.T. per acquisire le regole di compilazione valide per quelle imprese e per quel mese;

D. Il client M.U.T. "compila" le denunce telematiche ed applica le regole previste. Per ciascuna denuncia elaborata viene predisposto un log che contiene l'esito della compilazione, con la segnalazione delle eventuali anomalie riscontrate;

E. In caso di esito positivo il client M.U.T invia le denunce al server M.U.T che rilascia ricevuta di avvenuta ricezione.

F. Dopo l'acquisizione definitiva delle denunce inviate, da parte della Cassa Edile cui sono destinate, il server M.U.T. predisporrà la stampa della denuncia in formato PDF, conforme al modello approvato da CNCE.

Tecnologia Web Services

Il dialogo tra il server ed il client M.U.T è basato sull'utilizzo della tecnologia **Web Services**. Questo consente la massima automazione del ciclo di lavoro, come descritto nei punti precedenti.

Per poter utilizzare la tecnologia Web Service è necessario che sia presente su ciascun client la framework di Microsoft .NET. La versione del framework utilizzata alla data di rilascio del presente documento è 1.1.4322.

In caso il computer client non abbia già installata la framework .NET, scaricare ed installare il file *dotnetfx.exe* seguendo le indicazioni riportare nell'area di download del sito http://mut.cnce.it.

ATTENZIONE: la framework .NET 1.1 non è compatibile con il sistema operativo Windows 95 o precedenti.

In alternativa alla tecnologia Web Services (sui sistemi Windows 95 o laddove sorgessero vincoli di natura tecnica per la sua implementazione presso l'utente) è possibile effettuare lo scarico delle regole di compilazione e l'invio delle denunce compilate tramite interfaccia Web pura.

PARTE 2A: Specifica flusso dei dati XML (tracciato CNCE-2)

Il flusso dei dati di input è costituito da un file redatto secondo il formato XML. Lo schema che definisce la struttura del file è reperibile all'indirizzo:

http://mut.cnce.it/specifiche/specifiche.html

Allo stesso indirizzo è possibile scaricare un esempio di file XML già compilato, secondo le specifiche qui descritte.

Gli schemi esposti in questo capitolo hanno lo scopo di rappresentare la struttura generale dei flussi previsti. Per il dettaglio delle informazioni previste e le loro caratteristiche tecniche, fare riferimento agli schemi citati.

Formato delle informazioni

La costruzione di flussi XML codificati secondo schema pubblicato, richiede il rispetto di alcune regole di sintassi che riteniamo utile riepilogare.

Etichette Case-Sensitive

Tutte le etichette descrittive all'interno del file XML sono da considerare Case–Sensitive e quindi devono essere inserite rispettando la sequenza dei caratteri Maiuscoli e Minuscoli

Identificazione delle etichette XML (NameSpaces)

La sintassi di identificazione di un etichetta XML, all'interno di una struttura definita in schema, richiede che l'etichetta sia "qualificata" attraverso un qualificatore denominato namespace. I namespace sono dichiarati all'interno dello schema con la seguente sintassi:

<***xmlns***:*nome-namespace*=*URL*>

Esempio

<***xmlns***:*CNCE_Denuncia*=*http://mut.cnce.it/schemas/denunce/denuncia*>

Il nome URL è puramente convenzionale e NON fa necessariamente riferimento a un URL esistente. I campi contenuti all'interno dello schema devono essere quindi qualificati come:

<*NameSpace*:etichettaXML >Valore</*NameSpace*:etichettaXML>

Esempio

<*CNCE_Denuncia*:CodiceImpresa >000125</*CNCE_Denuncia*:CodiceImpresa>

Formato Stringa

I valori alfanumerici devono essere scritti senza spazi riempitivi precedenti o successivi; tutti i caratteri speciali devono essere codificati secondo gli standard W3C. Ad esempio nel caso sia necessario riportare nel valore alfanumerico caratteri quali <, >, & è necessario fare riferimento al loro corrispondente entity-name. Alcuni esempi sono riportati nella tabella seguente:

Entity-Name	Carattere Corrisp.
&	&
<	<
>	>
"	“
'	‘

Formato Data

Per le date complete utilizzare la forma AAAA-MM-GG (esempio 2004-01-07 per indicare 07 gennaio 2004).

Formato Anno

Per indicare il valore anno utilizzare la notazione completa AAAA (esempio 1998, 2004, etc.)

Formato Mese

Per indicare il valore mese utilizzare la notazione completa MM con valori compresi tra 01 e 12.

Formato Numerico Intero

Indicare il valore senza zeri non significativi e senza separatori per le migliaia (esempio 8, 27, 100 ,1258, 35142, etc.)

Formato Numerico con decimali

Indicare il valore senza zeri non significativi, senza separatori per le migliaia; come separatore della parte decimale è ammesso sia il punto che la virgola (esempio “140.5”, “1236,47”, etc.)

Nodo CNCE_FlussoInput

La struttura principale del file XML è rappresentata nella figura 2. Ogni flusso di input contiene 1 o più denunce indirizzate ad una o più Casse Edili.

Per il dettaglio delle informazioni che caratterizzano il nodo, fare riferimento alla definizione dello schema

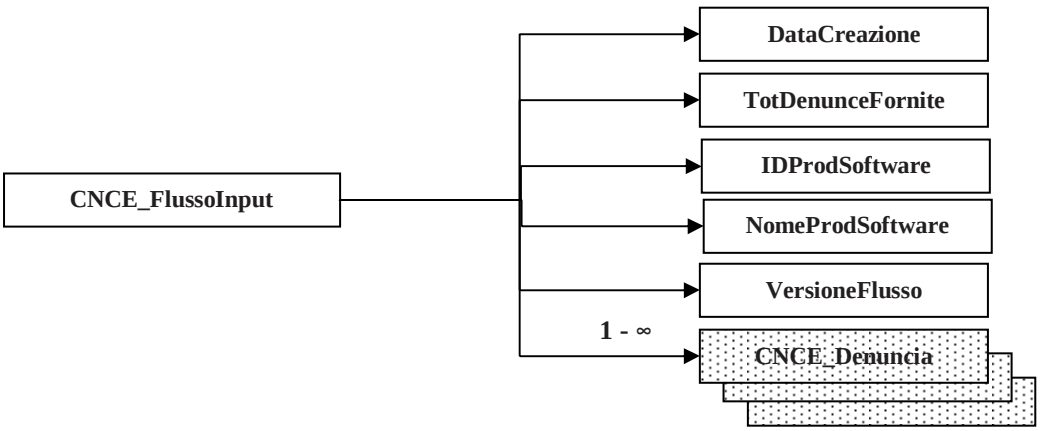

Figura 2: struttura Flusso Input

Le informazioni presenti nel nodo sono riportate nella tabella seguente (la colonna "Ver" contiene la versione delle presenti specifiche in cui il campo è stato introdotto o modificato):

NOME DEL NAMESPACE: **CNCE_FlussoInput**

Etichetta XML	Tipo Campo	Note	Ver
DataCreazione	*Data*	Data di creazione del flusso XML	*1.0*
TotDenunceFornite	*Intero (5)*	Numero totale delle denunce contenute nel flusso XML	*1.0*
IDProdSoftware	*String(16)*	Codice fiscale della società di software che ha generato il flusso di input	*1.5*
NomeProdSoftware	*Stringa(20)*	Denominazione del produttore e/o del prodotto software che ha generato il flusso di input	*1.5*
VersioneFlusso	*Stringa(3)*	Inserire il numero di versione del flusso implementato. Per la presente versione inserire **1.6**	*1.6*

Nodo CNCE_Denuncia

La struttura del nodo denuncia è riportata in figura 3. Ogni denuncia deve essere abbinata ad una sola Cassa Edile cui è destinata. Per il dettaglio delle informazioni che caratterizzano il nodo, fare riferimento alla definizione dello schema

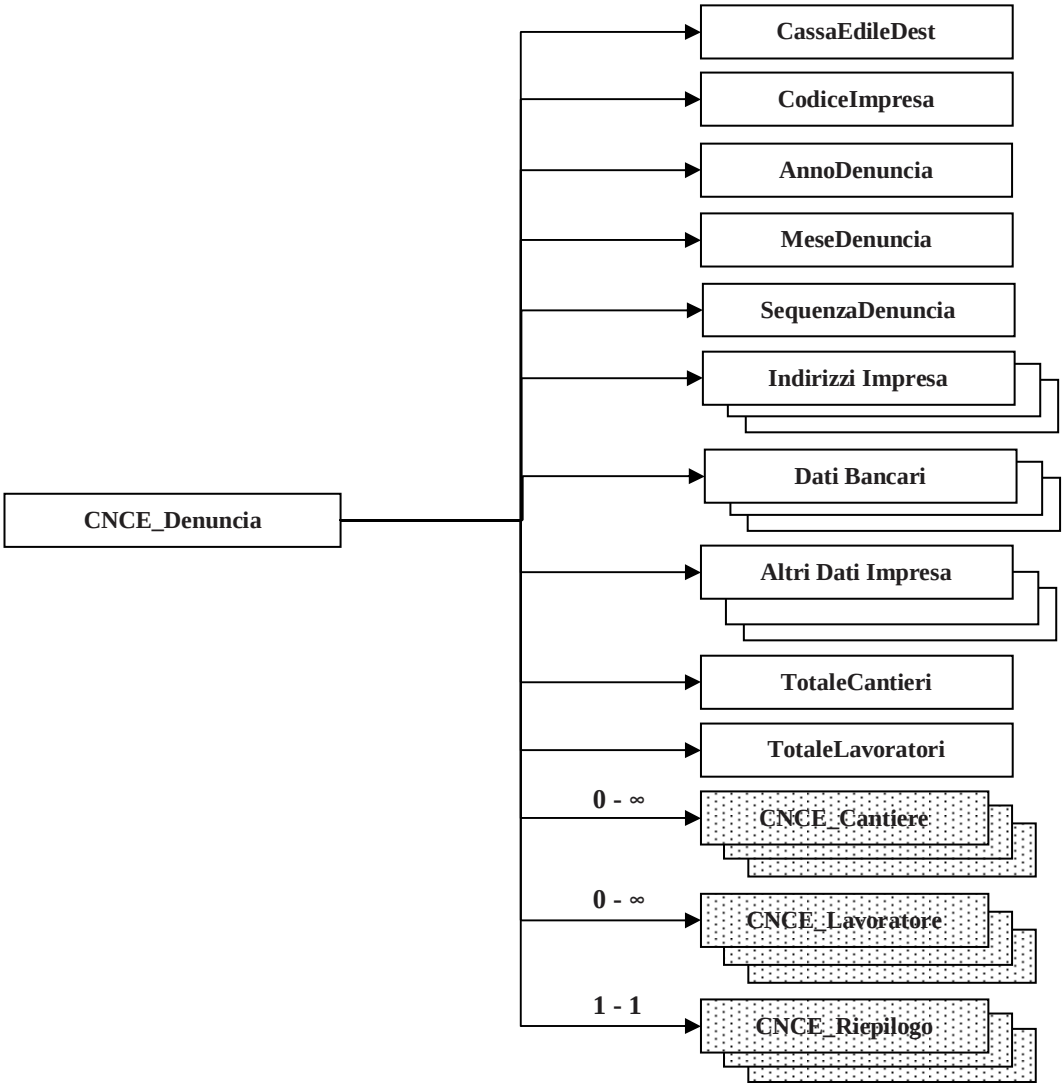

Figura 3: struttura Denuncia

Le informazioni presenti nel nodo sono riportate nella tabella seguente (la colonna "Ver" contiene la versione delle presenti specifiche in cui il campo è stato introdotto o modificato):

NOME DEL NAMESPACE: **CNCE_Denuncia**

Etichetta XML	Tipo Campo	Note	Ver
CassaEdileDest	*Stringa (4)*	Deve essere indicata la Cassa Edile di destinazione della denuncia, come da tabella CNCE di cui all'allegato 1.	*1.5*
CodiceImpresa	*Stringa (8)*	Codice di iscrizione dell'impresa presso la Cassa Edile di destinazione.	*1.0*
AnnoDenuncia	*Anno*	Anno di competenza della denuncia	*1.0*
MeseDenuncia	*Mese*	Mese di competenza della denuncia	*1.0*
SequenzaDenuncia	*Intero(2)*	Il campo sequenza denuncia deve essere impostato a 0 per le denunce ordinarie mensili. Il valore di sequenza diversa da zero è riservato ad eventuali denunce integrative o suppletive. Le eventuali denunce suppletive devono essere preventivamente generate dalla Cassa Edile sul server M.U.T.	*1.5*
Indirizzi Impresa			*1.6*
SO_CAP	*Stringa (5)*	C.A.P. della sede operativa dell'impresa	*1.6*
SO_TipoVia	*Stringa (10)*	Tipologia (Via, Piazza, Vicolo etc.) dell'indirizzo della sede operativa dell'impresa	*1.6*
SO_Indirizzo	*Stringa (30)*	Nome della Via, Piazza, etc. della sede operativa dell'impresa. NOTA BENE: nel caso non sia temporaneamente possibile suddividere l'indirizzo nelle 3 parti componenti, è possibile accorpare l'intero indirizzo comprensivo di tipo via e n.civico in questo campo.	*1.6*
SO_NumeroCivico	*Stringa (10)*	Numero civico, Scala, Interno, etc. della sede operativa dell'impresa. Se il numero civico non e' disponibile indicare "snc"	*1.6*
SO_Localita	*Stringa (30)*	Località ove è situata la sede Operativa	*1.6*
SO_CodiceComune	*Stringa (4)*	Codice catastale del comune ove è situata la sede operativa dell'impresa	*1.6*
SO_Comune	*Stringa (30)*	Denominazione del comune ove è situata la sede operativa dell'impresa. E' obbligatorio compilare il campo anche se è stato compilato il campo "SO_CodiceComune"	*1.6*
SO_Provincia	*Stringa (2)*	Provincia ove è situata la sede operativa dell'impresa	*1.6*
SO_Email	*Stringa (50)*	E-mail della sede operativa dell'impresa; indicare l'indirizzo e-mail certificato (PEC) se disponibile	*1.6*
SO_Telefono	*Stringa (20)*	Numero di telefono della sede operativa dell'impresa	*1.6*
SO_Fax	*Stringa (20)*	Numero di fax della sede operativa dell'impresa	*1.6*
SL_CAP	*Stringa (5)*	C.A.P. della sede legale dell'impresa	*1.6*
SL_TipoVia	*Stringa (10)*	Tipologia (Via, Piazza, Vicolo etc.) dell'indirizzo della sede legale dell'impresa	*1.6*

SL_Indirizzo	*Stringa (30)*	Nome della Via, Piazza, etc. della sede legale dell'impresa. NOTA BENE: nel caso non sia temporaneamente possibile suddividere l'indirizzo nelle 3 parti componenti, è possibile accorpare l'intero indirizzo comprensivo di tipo via e n.civico in questo campo.	*1.6*
SL_NumeroCivico	*Stringa (10)*	Numero civico, Scala, Interno, etc. della sede legale dell'impresa. Se il numero civico non e' disponibile indicare "snc"	*1.6*
SL_Localita	*Stringa (30)*	Località ove è situata la sede legale dell'impresa	*1.6*
SL_CodiceComune	*Stringa (4)*	Codice catastale del comune ove è situata la sede legale dell'impresa	*1.6*
SL_Comune	*Stringa (30)*	Denominazione del comune ove è situata la sede legale dell'impresa. E' obbligatorio compilare il campo anche se è stato compilato il campo "SL_CodiceComune"	*1.6*
SL_Provincia	*Stringa (2)*	Provincia ove è situata la sede legale dell'impresa	*1.6*
SL_Email	*Stringa (50)*	E-mail della sede legale dell'impresa; indicare l'indirizzo e-mail certificato (PEC) se disponibile	*1.6*
SL_Telefono	*Stringa (20)*	Numero di telefono della sede legale dell'impresa	*1.6*
SL_Fax	*Stringa (20)*	Numero di fax della sede legale dell'impresa	*1.6*
Dati Bancari			
IM_CodPaese	*Stringa (2)*	Codice paese delle coordinate bancarie secondo la codifica IBAN (es. IT, SM, etc.)	*1.6.2*
IM_CheckDigit	*Stringa (2)*	Check digit di controllo delle coordinate bancarei secondo la codifica IBAN	*1.6.2*
IM_CIN	*Stringa (1)*	CIN del conto corrente dell'impresa secondo la codifica BBAN	*1.6*
IM_ABI	*Intero(5,0)*	Codice ABI del conto corrente dell'impresa	*1.6*
IM_CAB	*Intero(5,0)*	Codice CAB del conto corrente dell'impresa	*1.6*
IM_ContoCorrente	*Stringa (12)*	Numero conto corrente dell'impresa	*1.6*
Altri Dati Impresa			
CodiceFiscale	*Stringa (16)*	Codice fiscale dell'impresa	*1.0*
PartitaIVA	*Stringa (11)*	Partita IVA Impresa	*1.2*
RagioneSociale	*Stringa (40)*	Ragione sociale dell'impresa	*1.0*
CodiceINAIL	*Stringa (9)*	Codice DITTA INAIL; indicare il codice univoco assegnato dall'INAIL, e non la Posizione Assicurativa Territoriale	*1.4*
CCNLApplicato	*Stringa (2)*	Indicare il Contratto Collettivo Nazionale applicato ai dipendenti dell'impresa, secondo la seguente codifica: 01 – Industria 02 – Artigianato 03 – Cooperazione 04 – Piccola Industria Il dato deve essere obbligatoriamente indicato ai fini della determinazione del fondo negoziale di riferimento per la previdenza complementare.	*1.6*
CodiceINPS	*Stringa (10)*	Posizione INPS dell'impresa; indicare la posizione nella quale sono prevalentemente inquadrati i	*1.4*

		lavoratori dichiarati nella denuncia presentata alla specifica Cassa Edile	
NumeroIscrCCIAA	*Intero (7)*	Numero iscrizione CCIAA dell'impresa	*1.2*
CodiceConsulente	*Stringa (5)*	Nel caso di denuncia compilata dal consulente indicare il codice di iscrizione del consulente presso la Cassa Edile (se disponibile)	*1.0*
CodiceFiscaleConsulente	*Stringa (16)*	Codice fiscale del consulente o intermediario che ha compilato la denuncia	*1.6*
ReferenteCompil	*Stringa (50)*	Indicare il riferimento della persona che ha compilato la denuncia	*1.0*
TelefonoCompil	*Stringa (20)*	Indicare il riferimento telefonico della persona che ha compilato la denuncia	*1.0*
TotaleCantieri	*Intero (3)*	Indicare il numero di cantieri presenti nella denuncia	*1.0*
TotaleLavoratori	*Intero (4)*	Indicare il numero di lavoratori presenti nella denuncia	*1.0*

Per ciascuna denuncia devono essere inseriti i nodi **CNCE_Cantiere** e **CNCE_Lavoratore**, secondo le specifiche dei paragrafi successivi. In alcuni casi particolari e se le regole stabilite dalla Cassa Edile lo permettono, i nodi Cantiere e/o Lavoratore potrebbero essere assenti (denunce "negative" o "nulle")

Deve inoltre essere compilato il nodo **CNCE_Riepilogo**, che contiene gli importi che NON vengono calcolati automaticamente dal client M.U.T.

Nodo CNCE_cantiere

La struttura del nodo cantiere è riportata in figura 4. Per il dettaglio delle informazioni che caratterizzano il nodo, fare riferimento alla definizione dello schema.

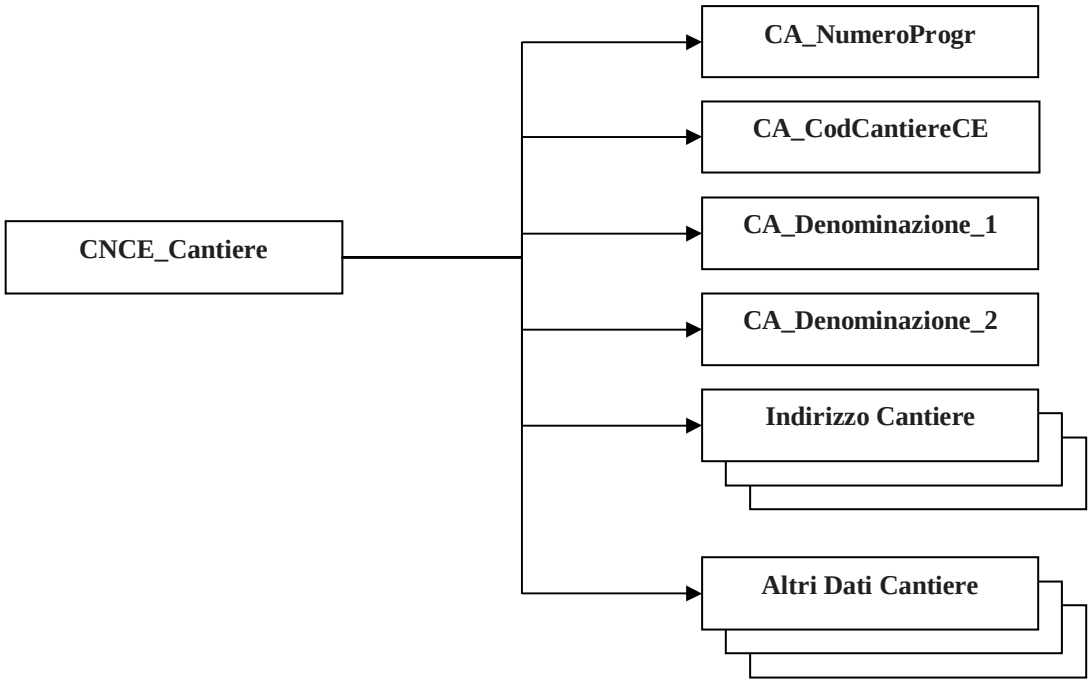

Figura 4: struttura Cantiere

Le informazioni presenti nel nodo sono riportate nella tabella seguente (la colonna "Ver" contiene la versione delle presenti specifiche in cui il campo è stato introdotto o modificato):

NOME DEL NAMESPACE: **CNCE_Cantiere**

Etichetta XML	Tipo Campo	Note	Ver
CA_NumeroProgr	*Stringa (2)*	Codice progressivo della scheda cantiere.	*1.5*
CA_CodCantiereCE	*Stringa (10)*	Codice con cui il cantiere è censito presso la Cassa Edile, se disponibile.	*1.5*
CA_Denominazione_1	*Stringa (30)*	Denominazione del cantiere (parte 1)	*1.0*
CA_Denominazione_2	*Stringa (30)*	Denominazione del cantiere (continuazione)	*1.0*
Indirizzo Cantiere			*1.4*
CA_CAP	*Stringa (5)*	C.A.P. del cantiere.	*1.4*
CA_TipoVia	*Stringa (10)*	Tipologia (Via, Piazza, Vicolo etc.) dell'indirizzo del cantiere	*1.4*

CA_Indirizzo	*Stringa (30)*	Nome della Via, Piazza, etc. del cantiere. NOTA BENE: nel caso non sia temporaneamente possibile suddividere l'indirizzo nelle 3 parti componenti, è possibile accorpare l'intero indirizzo comprensivo di tipo via e n.civico in questo campo.	*1.4*
CA_NumeroCivico	*Stringa (10)*	Numero civico, Scala, Interno, etc. del cantiere. Se il numero civico non e' disponibile indicare "snc"	*1.4*
CA_Localita	*Stringa (30)*	Località ove è situato il cantiere	*1.4*
CA_CodiceComune	*Stringa (4)*	Codice catastale del comune ove è situato il cantiere	*1.5*
CA_Comune	*Stringa (30)*	Denominazione del comune ove è situato il cantiere. E' obbligatorio compilare il campo anche se è stato compilato il campo "CA_CodiceComune"	*1.5*
CA_Provincia	*Stringa (2)*	Provincia ove è situato il cantiere	*1.4*
Altri Dati Cantiere			
CA_AnnoInizio	*Anno*	Anno di inizio dell'attività del cantiere	*1.0*
CA_MeseInizio	*Mese*	Mese di inizio dell'attività del cantiere	*1.0*
CA_Committente_1	*Stringa (30)*	Per appalti pubblici e privati indicare il nominativo del commitente; Per i lavori in proprio va indicato "proprio"; Per la società di lavori temporaneo va indicata l'impresa edile presso la quale sono impegnati i lavoratori; Per le imprese che lavorano in appalto / subappalto per altra impresa edile indicare il nominativo della stessa.	*1.0*
CA_Committente_2	*Stringa (30)*	Continuazione descrizione committente	*1.0*
CA_TipoCommittente	*Stringa (1)*	Tipologia del committente (vedi tabella CNCE per i valori ammessi, Allegato 3)	*1.0*
CA_Attivita	*Stringa (2)*	Attività produtiva (prevalente) dell'impresa del cantiere (vedi tabella CNCE per i valori ammessi , Allegato 3). Nota bene in questo campo va inserita la codifica in vigore fino alle denunce di competenza del mese di Settembre 2007	*1.6*
CA_Attivita07	*Stringa (2)*	Attività produtiva (prevalente) dell'impresa del cantiere (vedi tabella CNCE per i valori ammessi , Allegato 3). Nota bene in questo campo va inserita la codifica in vigore a partire dalle denunce di competenza del mese di Ottobre 2007	*1.6*
CA_RetrImponibileInps	*Intero (6)*	Retribuzione imponibile complessiva ai fini INPS per il lavoro prestato nel cantiere.	*1.0*
CA_Situazione	*Stringa (1)*	Situazione del cantiere (vedi tabella CNCE per i valori ammessi , Allegato 3). L'indicazione del valore può essere obbligatoria in caso di tipologia di committente (campo CA_TipoCommittente) diverso da Privato.	*1.4*
CA_GiornoSituazione	*Intero (2)*	Giorno in cui si è verificato la situazione del cantiere descritta dal valore inserito al campo	*1.4*

		precedente CA_Situazione. Nel caso di valore del campo CA_Situazione = 2,3,4,5 (v. tabella CNCE) deve essere inserito il giorno nel mese di denuncia in cui si verifica l'evento indicato dal codice; nel caso di valore 1 (normale attività) indicare il valore 01.	
CA_LavoratoriTrasfertisti	*Stringa (1)*	Indicare "S" in caso di impiego nel cantiere di operai in trasferta iscritti ad altra Cassa Edile	*1.0*
CA_Subappalti	*Stringa (1)*	Indicare "S" in caso di affidamento di lavori del cantiere ad altra impresa edile, in appalto o subappalto	*1.0*
CA_LavoratoriInterinali	*Stringa (1)*	Indicare "S" in caso in cui l'impresa si avvalga di lavoratori inviati da Società di lavoro interinale	*1.0*
CA_Note	*Stringa(140)*	Campo a disposizione per l'inserimento di annotazioni riguardanti il cantiere	*1.2*

Nodo CNCE_lavoratore

La struttura del nodo lavoratore è riportata in figura 5. Per il dettaglio delle informazioni che caratterizzano il nodo, fare riferimento alla definizione dello schema.

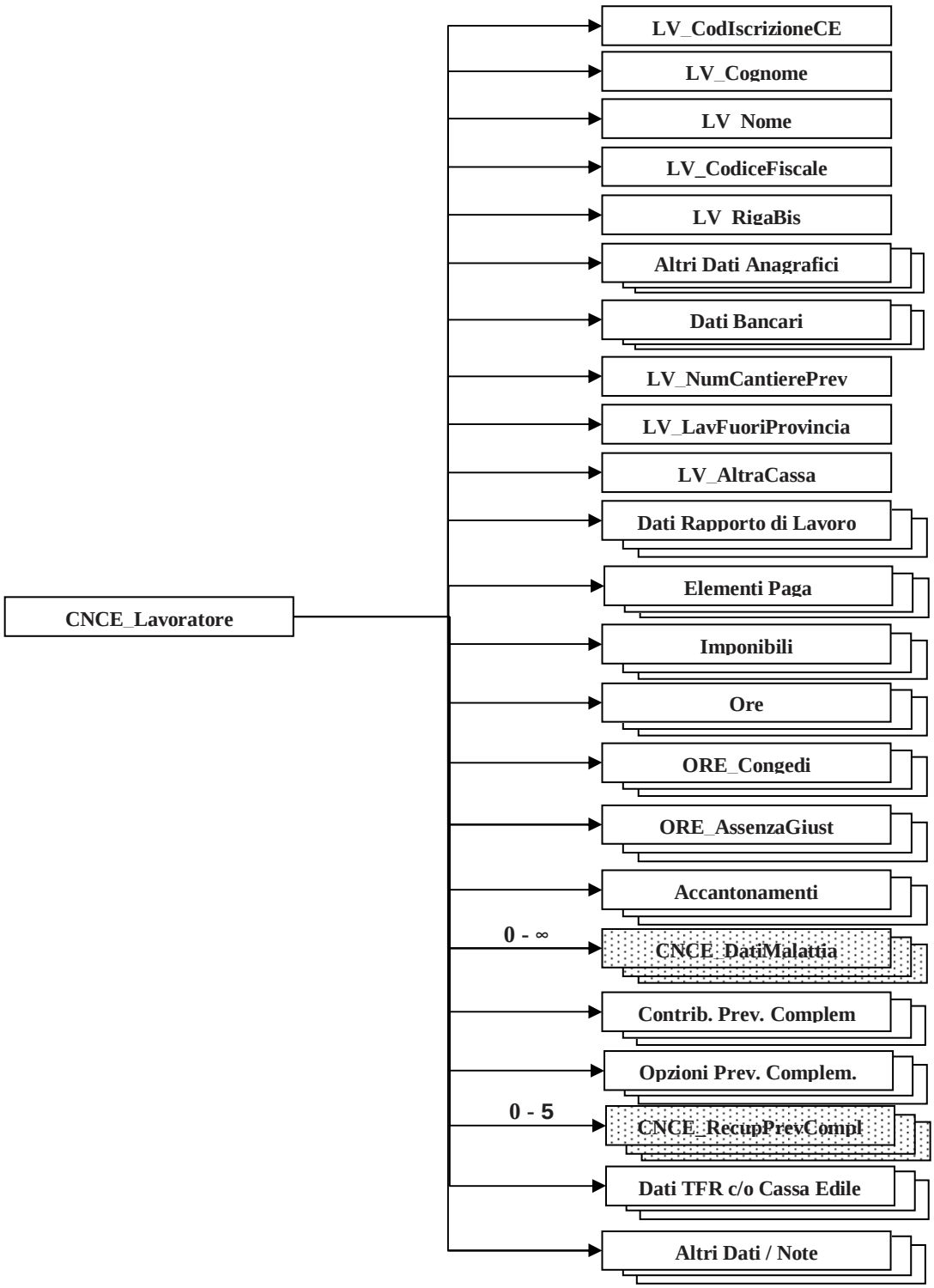

Figura 5: struttura Lavoratore

Le informazioni presenti nel nodo sono riportate nella tabella seguente (la colonna "Ver" contiene la versione delle presenti specifiche in cui il campo è stato introdotto o modificato):

NOME DEL NAMESPACE: **CNCE_Lavoratore**

Etichetta XML	Tipo Campo	Note	Ver
LV_CodIscrizioneCE	*Stringa (9)*	Codice di iscrizione del lavoratore presso la Cassa Edile	*1.0*
LV_Cognome	*Stringa (30)*	Cognome del lavoratore	*1.2*
LV_Nome	*Stringa (30)*	Nome del lavoratore	*1.2*
LV_CodiceFiscale	*Stringa (16)*	Codice fiscale del lavoratore	*1.0*
LV_RigaBis	*Stringa (1)*	Nella normale comunicazione lasciare il campo in bianco. In caso di più rapporti di lavoro nello stesso mese (lavoratore licenziato e riassunto nel mese oppure cambio di livello nel corso del mese), è possibile creare una nuova istanza dello stesso lavoratore, per distinguere le informazioni relative ai diversi rapporti di lavoro. In tal caso il campo, nelle istanze aggiunte, deve essere valorizzato a "1". Non sono consentiti altri utilizzi da quelli espressamente qui descritti	*1.5*
Altri Dati Anagrafici			
LV_DatadiNascita	*Data*	Data di nascita del lavoratore.	*1.4*
LV_CodComunediNascita	*Stringa (4)*	Codice Catastale del comune di nascita del lavoratore	*1.5*
LV_ComunediNascita	*Stringa (30)*	Denominazione del comune di nascita del lavoratore; è obbligatorio compilare il campo anche se si è indicato il valore del campo LV_CodComunediNascita	*1.5*
LV_ProvinciadiNascita	*Stringa (2)*	Provincia di nascita del lavoratore	*1.0*
LV_Sesso	*Stringa (1)*	M=Maschio F=Femmina	*1.6*
LV_TipoViaResidenza	*Stringa (10)*	Indicare il tipo di indirizzo (es. Via, Vicolo, Piazza, etc.)	*1.2*
LV_IndirizzoResidenza	*Stringa (30)*	Indicare l'indirizzo di residenza del lavoratore, senza il tipo Via e senza il numero civico (ad esempio "Foscolo", "Forlanini", "G.Pascoli" etc). NOTA BENE: nel caso non sia temporaneamente possibile suddividere l'indirizzo nelle 3 parti componenti, è possibile accorpare l'intero indirizzo comprensivo di tipo via e n.civico in questo campo	*1.4*
LV_NumCivicoResidenza	*Stringa (10)*	Numero Civico, Scala, Interno, etc. del lavoratore	*1.2*
LV_LocalitaResidenza	*Stringa (30)*	Località o Frazione di Residenza del lavoratore	*1.2*
LV_CodComuneResidenza	*Stringa (30)*	Codice Catastale del comune di residenza del lavoratore	*1.5*
LV_ComuneResidenza	*Stringa (30)*	Denominazione del comune di residenza del lavoratore; è obbligatorio compilare il campo anche se si è indicato il valore del campo LV_CodComuneResidenza	*1.2*
LV_CAPResidenza	*Stringa (5)*	CAP di residenza del lavoratore	*1.0*
LV_ProvinciaResidenza	*Stringa (2)*	Provincia di residenza del frazione	*1.0*

LV_Nazionalita	*Stringa (3)*	Come da tabella CNCE fornita in allegato 2	*1.0*
LV_Email	*Stringa (50)*	Indirizzo e-mail del lavoratore	*1.6*
LV_Cellulare	*Stringa (20)*	Nomero telefono cellulare del lavoratore	*1.6*
Dati Bancari Lavoratore			
LV_CodPaese	*Stringa (2)*	Codice paese delle coordinate bancarie secondo la codifica IBAN (es. IT, SM, etc.)	*1.6.2*
LV_CheckDigit	*Stringa (2)*	Check digit di controllo delle coordinate bancarei secondo la codifica IBAN	*1.6.2*
LV_CIN	*Stringa (1)*	CIN del conto corrente del lavoratore secondo la codifica IBAN	*1.6*
LV_ABI	*Intero(5,0)*	Codice ABI del conto corrente del lavoratore	*1.6*
LV_CAB	*Intero(5,0)*	Codice CAB del conto corrente del lavoratore	*1.6*
LV_ContoCorrente	*Stringa (12)*	Numero conto corrente del lavoratore	*1.6*
LV_NumCantierePrev	*Stringa (2)*	Indicare il progressivo del cantiere nel quale, nel mese, il lavoratore è stato prevalentemente occupato; il valore indicato deve essere presente nel campo CA_NumeroProgr del nodo CNCE_Cantiere.	*1.0*
LV_LavFuoriProvincia	*Stringa (1)*	Indicare "S" se il lavoratore è impegnato in un cantiere fuori provincia	*1.0*
LV_AltraCassa	*Stringa (4)*	Va indicato solo se durante il mese il lavoratore è iscritto anche presso altre Casse Edili (vedi tabella CNCE , allegato 1, per i valori ammessi)	*1.0*
Dati Rapporto di Lavoro			
LV_DataAssunzione	*Data*	Indicare la data di inizio del rapporto di lavoro con l'impresa	*1.0*
LV_TipoAssunzione	*Stringa (1)*	Tipologia del rapporto di lavoro (vedi tabella per i valori ammessi);	*1.0*
LV_GiornoCessazione	*Intero (2,0)*	Indicare il giorno, del mese cui si riferisce la denuncia della cessazione del rapporto di iscrizione del lavoratore alla Cassa Edile.	*1.0*
LV_TipoCessazione	*Stringa (1)*	Tipo di causa della cessazione del rapporto di lavoro di iscrizione del lavoratore alla Cassa Edile (vedi tabella CNCE per i valori ammessi)	*1.0*
LV_CodiceQualifica	*Stringa (2)*	Indicare il codice relativo al livello di inquadramento del lavoratore (vedi tabella CNCE per i valori ammessi, Allegato 3)	*1.0*
LV_CodiceMansione	*Stringa (2)*	Indicare il codice relativo alla mansione svolta dal lavoratore (vedi tabella CNCE per i valori ammessi, Allegato 3)	*1.0*
LV_OreSettimanali	*Intero (2)*	Indicare le effettive ore lavorative contrattuali settimanali, se diverse da 40 (es. lavoratori Part Time, Discontinui, etc.); in tutti gli altri casi il campo assume valore = 40.	*1.5*
LV_PercPartTime	*Decimale (5,2)*	Per i lavoratori Part Time (<LV_TipoAssunzione> = 3) indicare la percentuale di Part Time. In tutti gli altri casi impostare il campo al valore 0	*1.6.2*
Elementi Paga			
LV_PagaOraria	*Decimale (7,5)*	Indicare la Retribuzione Oraria totale del lavoratore, (paga base ex indennità di contingenza, indennità territoriale di settore. E.D.R. , E.E.T. e, se dovuta,	*1.5*

		I.V.C.) comprendendo anche eventuali superminimi, la specifica maggiorazione per i Capi Squadra, l'utile effettivo di cottimo e cottimi impropri per gli operai che lavorano a cottimo. E' possibile indicare fino a 5 decimali; il client M.U.T utilizzerà i decimali previsti dal contratto in vigore presso la Cassa Edile di destinazione della denuncia	
LV_SuperminimoOrario	*Decimale (7,5)*	Indicare la quota di retribuzione oraria dovuta al superminimo orario attribuito al lavoratore; il numero di decimali deve essere uguale a quello utlizzato per il campo LV_PagaOraria;	*1.5*
LV_MaggCaposquadra	*Decimale (7,5)*	Indicare la quota di retribuzione oraria dovuta alla specifica maggiorazione per i Capi Squadra (LV_CodiceMansione = 20); il numero di decimali deve essere uguale a quello utlizzato per il campo LV_PagaOraria	*1.5*
LV_Cottimo	*Decimale (7,5)*	Indicare la quota di retribuzione oraria dovuta all'utile effettivo di cottimo e cottimi impropri per gli operai che lavorano a cottimo; il numero di decimali deve essere uguale a quello utlizzato per il campo LV_PagaOraria	*1.5*
LV_SuperminimoMensile	*Intero (4,0)*	Indicare l'importo complessivo del superminimo mensile attribuito al lavoratore. Vanno indicati eventuali importi erogati in forma forfetizzata al lavoratore e NON già compresi nel campo LV_PagaOraria.	*1.5*
Imponibili			
LV_ImponibileGNF	*Intero (4,0)*	Indicare l'importo della retribuzione del lavoratore (compresi eventuali superminimi) su cui è calcolato l'accantonamento di gratifica natalizia e ferie. L'importo va arrotondato all'unità di euro.	*1.0*
LV_ImponibileContributivo	*Intero (4,0)*	Indicare l'importo della retribuzione del lavoratore su cui sono calcolati i contributi dovuti alla Cassa Edile, solo se diverso da quello indicato per l'accantonamento GNF. L'importo va arrotondato all'unità di euro.	*1.0*
LV_ImponibileCantPrev	*Intero (4,0)*	Indicare l'importo della retribuzione del lavoratore per le ore effettivamente maturate nel cantiere indicato come prevalente, solo se tale importo è diverso da quello indicato al campo <LV_ImponibileContributivo> (o dal campo <LV_ImponibileGNF>, se il campo <LV_imponibileContributivo> non è compilato). L'importo va arrotondato all'unità di euro.	*1.2*
LV_ImponibileTFR	*Intero (5,0)*	Indicare l'importo della retribuzione del lavoratore valevole ai fini del calcolo del trattamento da fine rapporto di lavoro L'importo va arrotondato all'unità di euro.	*1.6.2*
TFR_ImponibileINPS	*Intero (5,0)*	Inserire la retribuzione complessiva imponibile ai fini INPS del lavoratore	*1.6.2*
Ore			
ORE_Ordinarie	*Decimale (4,1)*	Indicare le ore di lavoro ordinario effettivamente	*1.0*

		prestate nel mese. Il formato deve essere HHH,M dove "M" può assumere solo i valori 0 e 5.	
ORE_Malattia	*Intero(3,0)*	Indicare le ore di assenza nel mese per malattia, escluse le ore di carenza. Deve coincidere con la somma delle ore di malattia dichiarate nei singoli nodi di malattia-infortunio.	*1.4*
ORE_Infortunio	*Intero (3,0)*	Indicare le ore di assenza nel mese per infortunio e/o malattia professionale, escluse le ore di carenza. Deve coincidere con la somma delle ore di infortunio dichiarate nei singoli nodi di malattia- infortunio	*1.4*
ORE_Carenza	*Intero (2,0)*	Indicare il numero delle ore di carenza nei casi di assenza per malattia, infortunio e malattia professionale. Deve coincidere con la somma delle ore di carenza dichiarate nei singoli eventi di malattia-infortunio	*1.4*
ORE_Ferie	*Intero (3,0)*	Indicare il numero delle ore di assenza per ferie	*1.0*
ORE_Festivita	*Intero (2,0)*	Indicare il numero delle ore di assenza per festività	*1.0*
ORE_CIG	*Intero (3,0)*	Indicare il numero delle ore di assenza per Cassa Integrazione Guadagni.	*1.0*
ORE_PermNonRetr	*Intero (3,0)*	Indicare le ore di assenza dovute a permesso non retribuito	*1.0*
ORE_Congedi			
ORECO_TotaleOreCO	*Intero (3,0)*	Inserire il totale delle altre ore di congedo per licenza matrimoniale, maternità/paternità, servizio militare; deve corrispondere alla somma delle voci dettagliate riportate di seguito.	*1.4*
ORECO_Matrim	*Intero (3,0)*	Ore di congedo matrimoniale	*1.4*
ORECO_Matern	*Intero (3,0)*	Ore di congedo per maternità / paternità	*1.4*
ORECO_ServMil	*Intero (3,0)*	Ore di congedo per servizio militare	*1.4*
ORE_AssenzaGiust			
OREAG_TotaleOreAG	*Intero (3,0)*	Inserire il totale delle altre ore di assenza giustificata; deve corrispondere alla somma delle voci dettagliate riportate di seguito.	*1.4*
OREAG_PermSind	*Intero (3,0)*	Ore di assenza giustificata per permesso sindacale	*1.4*
OREAG_AssembSind	*Intero (3,0)*	Ore di assenza giustificata per assemblea sindacale	*1.4*
OREAG_PermRetrib	*Intero (3,0)*	Ore di permesso retribuito (88 ore)	*1.4*
OREAG_MaternFacolt	*Intero (3,0)*	Ore di assenza facoltativa per maternità	*1.4*
OREAG_CorsiForm	*Intero (3,0)*	Ore di assenza per Corsi di Formazione	*1.4*
OREAG_ProvvDiscip	*Intero (3,0)*	Ore di assenza per provvedimenti disciplinari	*1.4*
OREAG_FunzElett	*Intero (3,0)*	Ore di assenza per funzioni elettive	*1.4*
OREAG_CongParent	*Intero (3,0)*	Ore di assenza per congedi parentali	*1.4*
OREAG_ProvvAutGiud	*Intero (3,0)*	Ore di assenza per provvedimenti autorità giudiziaria	*1.4*
OREAG_FerieCollNonMat	*Intero (3,0)*	Ore di assenza per ferie collettive non maturate	*1.4*
OREAG_DichAltreCE	*Intero (3,0)*	Ore dichiarate ad altre Casse Edili	*1.4*
OREAG_Scioperi	*Intero (3,0)*	Ore di assenza per sciopero	*1.4*
OREAG_AssIngSanz	*Intero (3,0)*	Assenze ingiustificate sanzionate	*1.4*
OREAG_AspettNonRetr	*Intero (3,0)*	Ore di aspettativa non retribuita	*1.4*
OREAG_DonazSangue	*Intero (3,0)*	Ore di assenza per donazione sangue	*1.4*

Accantonamenti			
LV_AccantonGNF	*Intero (4,0)*	Indicare l'importo di accantonamento per gratifica natalizia e ferie relativo alle ore di lavoro prestate. L'importo va arrotondato all'unità di euro.	*1.0*
LV_AccantonGNFMalInf	*Intero (4,0)*	Indicare l'importo di accantonamento per gratifica natalizia e ferie relativo alle ore di assenza per malattia, infortunio o malattia professionale, congedo per maternità / paternità. L'importo va arrotondato all'unità di euro.	*1.0*
LV_AccantonRiposiAnnui	*Intero (4,0)*	Importo accantonato per riposi annui (88 ore) secondo eventuali accordi a carattere locale	*1.0*
LV_AccantonFerie	*Intero (4,0)*	Importo accantonato per ferie secondo eventuali accordi a carattere locale	*1.6*
Dati PREVIDENZA COMPLEMENTARE		*Nota: queste informazioni devono essere riportate per tutti i lavoratori che, nell'ambito delle scelte della previdenza complementare, aderiscono ai soli fondi di previdenza gestiti tramite la Cassa Edile (es. PREVEDI). In caso di lavoratori aderenti a fondi diversi, compilare solo la sezione "Opzioni Previdenza Complementare". Per un dettaglio delle combinazioni di valori ammessi in relazione alla posizione del lavoratore, consultare l'appendice 6.*	*1.6.2*
PRE_AdesioneFondo	*Stringa (1)*	Indicare -S- se il lavoratore aderisce in forma esplicita al fondo di Previdenza Complementare prescelto	*1.6*
PRE_AdesioneSilente	*Stringa (1)*	Indicare -T- se il lavoratore è iscritto al fondo di Previdenza Complementare indicato dalla contrattazione collettiva, per effetto del silenzio assenso; in tal caso dovrà essere compilato esclusivamente il campo PRE_QuotaTFR Indicare –P- se il lavoratore aderisce alla previdenza complementare in forma esplicita, solamente con la quota TFR: in questo caso deve essere compilato il campo PRE_AdesioneFondo = S e NON devno essere compilati i campi <PRE_ContribLavoratore>, <PRE_ContribVolontario> e <PRE_ContribDitta>	*1.6.2*
PRE_TipoAdesione	*Stringa (1)*	Indicare -1- se la data di assunzione del lavoratore è antecedente al 28/04/1993 (quota TFR pari al 18%); indicare -2- se è successiva al 28/04/1993 (quota TFR pari al 100%); indicare -3- se è antecedente al 28/04/1993 (con quota TFR pari al 100%): non compilare se il lavoratore non aderisce alla Previdenza Complementare o aderisce in forma silente	*1.0*
PRE_FlagDataAdesione	*Stringa(1)*	Indicare (solo se il campo <PRE_AdesioneFondo> = S): -1- se il lavoratore ha aderito alla previdenza complementare prima del 31.12.2006 - 2- se il lavoratore ha aderito alla previdenza complementare dopo il 31.12.2006	*1.6.2*
PRE_ContribLavoratore	*Intero (4,0)*	Importo contributo obbligatorio a carico del	*1.4*

		lavoratore	
PRE_ContribVolontario	*Intero (4,0)*	Importo contributo facoltativo a carico del lavoratore	*1.4*
PRE_ContribDitta	*Intero (4,0)*	Importo contributo a carico della ditta	*1.0*
PRE_QuotaTFR	*Intero (4,0)*	Importo contributo detratto dal TFR	*1.0*
Opzioni Previdenza Complementare		*Nota: queste informazioni devono essere riportate per tutti i lavoratori, anche con la qualifica di impiegati, per i quali si applica uno dei contratti di lavoro del settore edile. Per i soli impiegati / quadri che NON aderiscono alla previdenza complementare (LV_SceltaPrevidenza = AZ>, questa sezione deve essere compilata solamente una volta, alla prima manifestazione della scelta da parte del lavoratore o in presenza di successivi cambiamenti.* *Per un dettaglio delle combinazioni di valori ammessi in relazione alla posizione del lavoratore, consultare l'appendice 6.*	*1.6.2*
PRE_CodiceFondo	*Stringa(2)*	Indicare il fondo di previdenza complementare cui aderisce il lavoratore in virtù degli accordi contrattuali applicabili all'impresa, secondo la seguente codifica: - 01: Prevedi - 02: Cooperlavoro - 03: Fondapi NOTE: questo campo (oppure il corrispondente campo <PRE_CodiceCOVIP>) deve essere valorizzato anche nel caso che il fondo prescelto non preveda il versamento del contributo tramite la Cassa Edile; il campo non deve essere valorizzato se il lavoratore non aderisce ad uno dei fondi qui elencati. *Se il lavoratore è iscritto ad uno dei fondi qui elencati, deve essere valorizzato almeno uno dei campi <PRE_CodiceFondo> e <PRE_NumAlboCOVIP>*	*1.6.1*
PRE_NumAlboCOVIP	*Intero(4,0)*	Indicare il fondo di previdenza complementare cui aderisce il lavoratore in virtù degli accordi contrattuali applicabili all'impresa, secondo il numero di iscrizione all'albo dei fondi pensione gestito da COVIP: - 136: Prevedi - 96: Cooperlavoro - 116: Fondapi NOTE: il campo deve essere valorizzato anche nel caso che il fondo prescelto non preveda il versamento del contributo tramite la Cassa Edile; il campo non deve essere valorizzato se il lavoratore non aderisce ad uno dei fondi qui elencati. *Se il lavoratore è iscritto ad uno dei fondi qui elencati, deve essere valorizzato almeno uno dei campi <PRE_CodiceFondo> e <PRE_NumAlboCOVIP>*	*1.6.1*
PRE_SceltaPrevidenza	*Stringa(2)*	Indicare la scelta effettuata dal lavoratore sul modulo TFR-1 e TFR-2 in relazione alla gestione del TFR, secondo la seguente codifica:	*1.6*

		- FP: 100% TFR a fondo previdenza - AZ: 100% TFR ad Azienda/INPS - VI: 18% al Fondo previdenza e 82% ad Azienda/INPS - NS: Nessuna scelta Nell'allegato 5 sono riportate le relazioni tra il codice da inserire nel presente campo e le scelte effettuate dal lavoratore nei moduli TFR-1 e TFR-2. Le scelte qui indicate si riferiscono alle opzioni del lavoratore indipendentemente dal contenuto del campo PRE_CodiceFondo	
PRE_DataSottoscrTFR	*Data*	Indicare la data di sottoscrizione del Modulo TFR-1 e TFR-2 da parte del lavoratore	*1.6*
Dati Previdenza Complementare per versamento mensilità pregresse		***Nota:*** *queste informazioni devono essere utilizzate per le denunce di competenza nel mese di giugno 2007 al fine di indicare gli importi della Previdenza Complementare relativi al periodo Gennaio – Maggio 2007 e non versati alla Cassa Edile, ovvero, in tutti gli altri periodi, per recuperare eventali versamenti contributivi dovuti e non effettuati. I valori qui indicati si intendono comulativi, per i mesi indicati; è possibile indicare un ulteriore dettaglio mensile utilizzando il nodo <CNCE_RecupPrevCompl>*	
PREP_AnnoDa	*Anno*	Anno iniziale di competenza del versamento pregresso;	*1.6*
PREP_MeseDa	*Mese*	Mese iniziale di competenza del versamento pregresso;	*1.6*
PREP_AnnoA	*Anno*	Anno finale di competenza del versamento pregresso;	*1.6*
PREP_MeseA	*Mese*	Mese finale di competenza: il periodo finale <PREP_AnnoA> + <PREP_MeseA> deve essere minore del periodo di competenza della denuncia;	*1.6*
PREP_ContribLavoratore	*Intero (4,0)*	Importo contributo obbligatorioa carico del lavoratore. Indicare la somma dei contributi maturati nel periodo indicato	*1.6*
PREP_ContribVolontario	*Intero (4,0)*	Importo contributo facoltativo a carico del lavoratore. Indicare la somma dei contributi maturati nel periodo indicato	*1.6*
PREP_ContribDitta	*Intero (4,0)*	Importo contributo a carico della ditta. Indicare la somma dei contributi maturati nel periodo indicato	*1.6*
PREP_QuotaTFR	*Intero (4,0)*	Importo contributo detratto dal TFR. Indicare la somma dei contributi maturati nel periodo indicato	*1.6*
PREP_Rivalutazione	*Intero (4,0)*	Importo della rivalutazione effettuata sulla quota TFR per effetto del decreto ex art. 1 comma 765 legge 296/06 del 30 Gennaio 2007, ovvero altri indennizzi richiesti dalla Cassa Edile per il ritardato versamento del contributo	*1.6*
Dati istituto TFR presso Cassa Edile		*Nota: queste informazioni sono riservate alle Casse Edili per le quali si applica l'istituto del conferimento da parte dell'azeinda delle quote TFR maturate dal lavoratore. Per ulteriori chiarimenti in merito all'utilizzo di questa sezione può essere necessario contattare le Casse Edili interessate*	*1.6.2*

TFR_TFRDaVersare	*Intero (4,0)*	Inserire l'importo della quota TFR da versare alla Cassa Edile.	*1.6.2*
TFR_OreFigurative	*Intero (3,0)*	Inserire le ore per donazione sangue e eventuali ulteriori ore con versamento volontario della quota mensile (servizio militare, aspettativa, periodo di malattia oltre 270° giorno di assenza)	*1.6*
TFR_GiorniLavorabili	*Intero (2,0)*	Inserire la somma delle ore esposte escluse quelle per ferie, assenza giustificata, permessi non retribuiti, festività, diviso le ore lavorabili al giorno, con arrotondamento per eccesso.	*1.6*
TFR_ImportoFAP	*Intero (4,0)*	Importo del contributo versato anticipatamente da parte dell'impresa all'INPS in base alla legge 297/1982 art. 3, 15° comma e calcolato sull'imponibile INPS. In particolare attualmente tale importo è pari allo 0,50% dell'imponibile INPS e va indicato in tutti i casi in cui è effettivamente anticipato dall'azienda.	*1.6.2*
TFR_ImportoAumDim	*Intero (4,0)*	Importo correttivo per la retribuzione utile per il TFR (esempio: festività 4 novembre, maggiorazione elettricisti o altro)	*1.6*
TFR_SegnoImportoAD	*Stringa (1)*	A=Importo del campo <TFRImportiAurmDim> è da considerare in aumento per la retribuzione utile per il TFR D=Importo del campo <TFRImportiAurmDim> è da considerare in diminuzione per la retribuzione utile per il TFR	*1.6*
Altri Dati / Note			
LV_OreTrimPreced	*Intero (3)*	Indicare il numero di ore Cassa Edile retribuite nel trimestre precedente.	*1.2*
LV_SantoPatrono	*Data*	Indicare la data di ricorrenza del Santo Patrono per il lavoratore, qualora ricada nel mese della denuncia.	*1.2*
LV_Note	*Stringa (140)*	Campo a disposizione per l'inserimento di annotazioni riguardanti il lavoratore	*1.0*

Per ciascun lavoratore possono essere inseriti uno o più nodi **CNCE_Malattia** in presenza di eventi di malattia o infortunio nel mese.

Inoltre per documentare in dettaglio i valori indicati nella sezione "*Dati Previdenza complementare per versamento mensilità pregresse*" è possibile compilare uno o più nodi **CNCE_RecupPrevCompl**, contenente il dettaglio mensile dei versamenti pregressi

Nodo CNCE_Malattia

La sezione malattia consente di inserire per ciascun lavoratore le informazioni relative ad eventi di malattia o infortunio che si siano verificate nel mese (o in continuazione dai mesi precedenti).

La struttura del nodo riepilogo è riportata in figura 6. Per il dettaglio delle informazioni che caratterizzano il nodo, fare riferimento alla definizione dello schema.

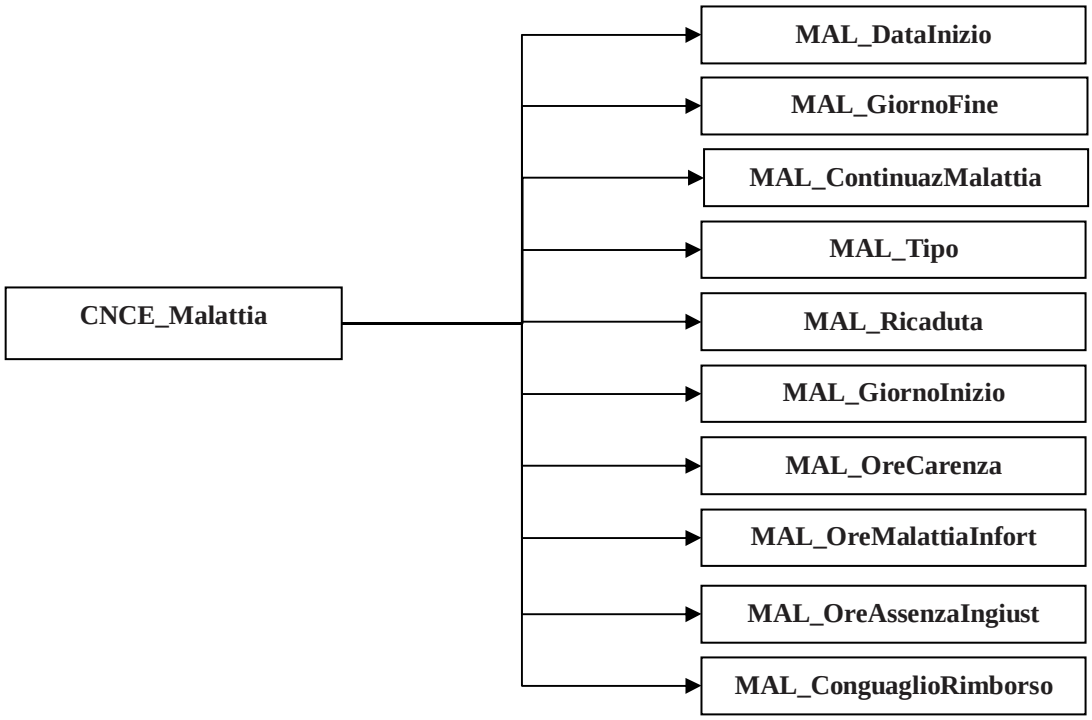

Figura 6: struttura Malattia

Le informazioni presenti nel nodo sono riportate nella tabella seguente (la colonna "Ver" contiene la versione delle presenti specifiche in cui il campo è stato introdotto o modificato):

NOME DEL NAMESPACE: **CNCE_Malattia**

Etichetta XML	Tipo Campo	Note	Ver
MAL_DataInizio	*Data*	Indicare la data di effettivo inizio della malattia, infortunio o malattia professionale, anche se avvenuto nei mesi precedenti.	*1.0*
MAL_GiornoFine	*Intero (2)*	Indicare il giorno di termine di malattia, infortunio o malattia professionale nel caso in cui questo ricada all'interno del mese di riferimento della denuncia.	*1.0*

MAL_ContinuazMalattia	*Stringa(1)*	Indicare "C" se l'evento di malattia, infortunio o malattia professionale prosegue nel mese successivo; lasciare in bianco se l'evento si conclude interamente nel mese. Questo campo va utilizzato sempre in combinazione con il campo precedente MAL_GiornoFine. Esempio: - malattia che inizia il giorno 20 e termina il giorno 30 del mese, nel campo MAL_GiornoFine inserire il valore "30" e lasciare in bianco il campo MAL_ContinuazMalattia; - malattia che inizia il giorno 20 e prosegue nel mese successivo, lasciare in bianco il campo MAL_GiornoFine e inserire il valore "C" nel campo MAL_ContinuazMalattia	*1.6.1*
MAL_Tipo	*Stringa (1)*	Indicare "M" nel caso di malattia, "I" nel caso di infortunio o malattia professionale.	*1.0*
MAL_Ricaduta	*Stringa (1)*	Indicare "S" nel caso in cui l'evento sia dovuto ad una ricaduta da evento di relativo a periodi precedenti.	*1.0*
MAL_GiornoInizio	*Intero (2)*	Nel caso di evento di ricaduta, indicare il giorno effettivo di inizio della malattia nel mese. Ad esempio, nel caso di un evento di malattia riconosciuto come ricaduta di una malattia iniziata nel mese precedente, si dovrà procedere come segue: - nel campo MAL_DataInizio, inserire la data effettiva di inizio del primo evento di malattia (nei mesi precedenti); - nel campo MAL_Ricaduta inserire il valore "S" per segnalare che l'evento di malattia è la ricaduta della malattia iniziata nella data indicata nel campo precedente; - nel campo MAL_GiornoInizio, indicare il giorno in cui ha avuta inizio l'evento di malattia nel mese di denuncia; - nel campo MAL_GiornoFine, indicare il giorno in cui ha avuto termine l'evento di malattia nel mese di denuncia;	*1.4*
MAL_OreCarenza	*Intero (3)*	Ore di carenza applicabili a questo evento di malattia o infortunio	*1.4*
MAL_OreMalattiaInfort	*Intero (3)*	Ore di assenza dovute a questo evento di malattia o infortunio, escluse le ore di carenza	*1.4*
MAL_OreAssenzaIngiust	*Intero (3)*	Indicare il numero delle ore di assenza ingiustificata nel mese precedente l'evento	*1.0*
MAL_ConguaglioRimborso	*Intero (4)*	Indicare l'importo della somma corrisposta al lavoratore, di cui all'impresa compete il rimborso o il conguaglio da parte della Cassa Edile. L'importo va arrotondato all'unità di euro.	*1.0*

Nodo CNCE_RecupPrevCompl

La sezione Previdenza Complementare consente di inserire per ciascun lavoratore le informazioni relative agli importi dovuti relativi alla previdenza complementare, per periodi antecedenti al mese di competenza della denuncia.

Questo nodo può essere facoltativamente compilato per riportare il dettaglio mensile degli importi indicati nella sezione "*Dati Previdenza Complementare per versamento mensilità pregresse*" del nodo <CNCE_Lavoratore>.

Qualora la somma dei singoli importi indicati in questo nodo, sia diversa dagli importi cumulativi indicati nella sezione "*Dati Previdenza Complementare per versamento mensilità pregresse*" del nodo <CNCE_Lavoratore>, sarà segnalato un errore bloccante.

La struttura del nodo recupero Previdenza complementare è riportata in figura 7. Per il dettaglio delle informazioni che caratterizzano il nodo, fare riferimento alla definizione dello schema.

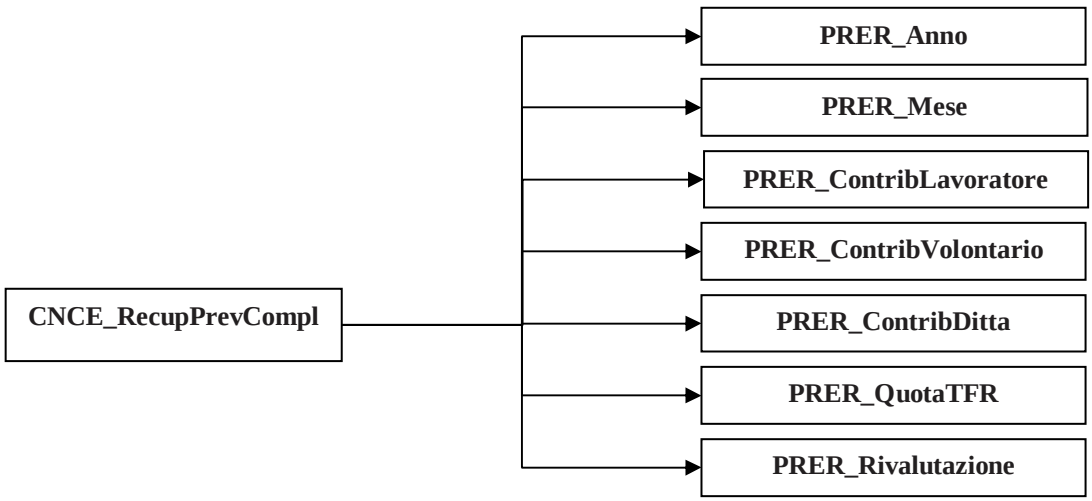

Figura 7: struttura Recupero Previdenza Complementare

Le informazioni presenti nel nodo sono riportate nella tabella seguente (la colonna "Ver" contiene la versione delle presenti specifiche in cui il campo è stato introdotto o modificato):

NOME DEL NAMESPACE: **CNCE_RecupPrevCompl**

Etichetta XML	Tipo Campo	Note	Ver
PRER_Anno	*Anno*	Anno di competenza del versamento pregresso;	*1.6*
PRER_Mese	*Mese*	Mese di competenza del versamento pregresso;	*1.6*

PRER_ContribLavoratore	*Intero (4,0)*	Importo contributo obbligatorio a carico del lavoratore relativo al periodo anno / mese indicato.	*1.6*
PRER_ContribVolontario	*Intero (4,0)*	Importo contributo facoltativo a carico del lavoratore relativo al periodo anno / mese indicato.	*1.6*
PRER_ContribDitta	*Intero (4,0)*	Importo contributo a carico della ditta relativo al periodo anno / mese indicato.	*1.6*
PRER_QuotaTFR	*Intero (4,0)*	Importo contributo detratto dal TFR relativo al periodo anno / mese indicato.	*1.6*
PRER_Rivalutazione	*Intero (4,0)*	Importo della rivalutazione effettuata sulla quota TFR per effetto del decreto ex art. 1 comma 765 legge 296/06 del 30 Gennaio 2007, ovvero altri indennizzi richiesti dalla Cassa Edile per il ritardato versamento del contributo	*1.6*

Nodo CNCE_Riepilogo

La sezione di riepilogo ha lo scopo di fornire al client M.U.T eventuali percentuali ed importi che NON vengono impostati o calcolati automaticamente dal programma stesso. Il client M.U.T può farsi carico, infatti, di calcolare tutti i contributi ed i totali previsti dalla denuncia della singola Cassa Edile applicando automaticamente le regole valide nel mese. Quindi gli eventuali valori qui forniti vengono acquisiti dal client M.U.T. solo se nel modello M.U.T. della Cassa Edile destinataria, è permessa la scrittura dei campi di riepilogo. In caso contrario le percentuali verranno assunte dalle regole indicate dalla Cassa Edile ed i totali ricalcolati in base a tali regole.

La struttura del nodo riepilogo è riportata in figura 8. Per il dettaglio delle informazioni che caratterizzano il nodo, fare riferimento alla definizione dello schema.

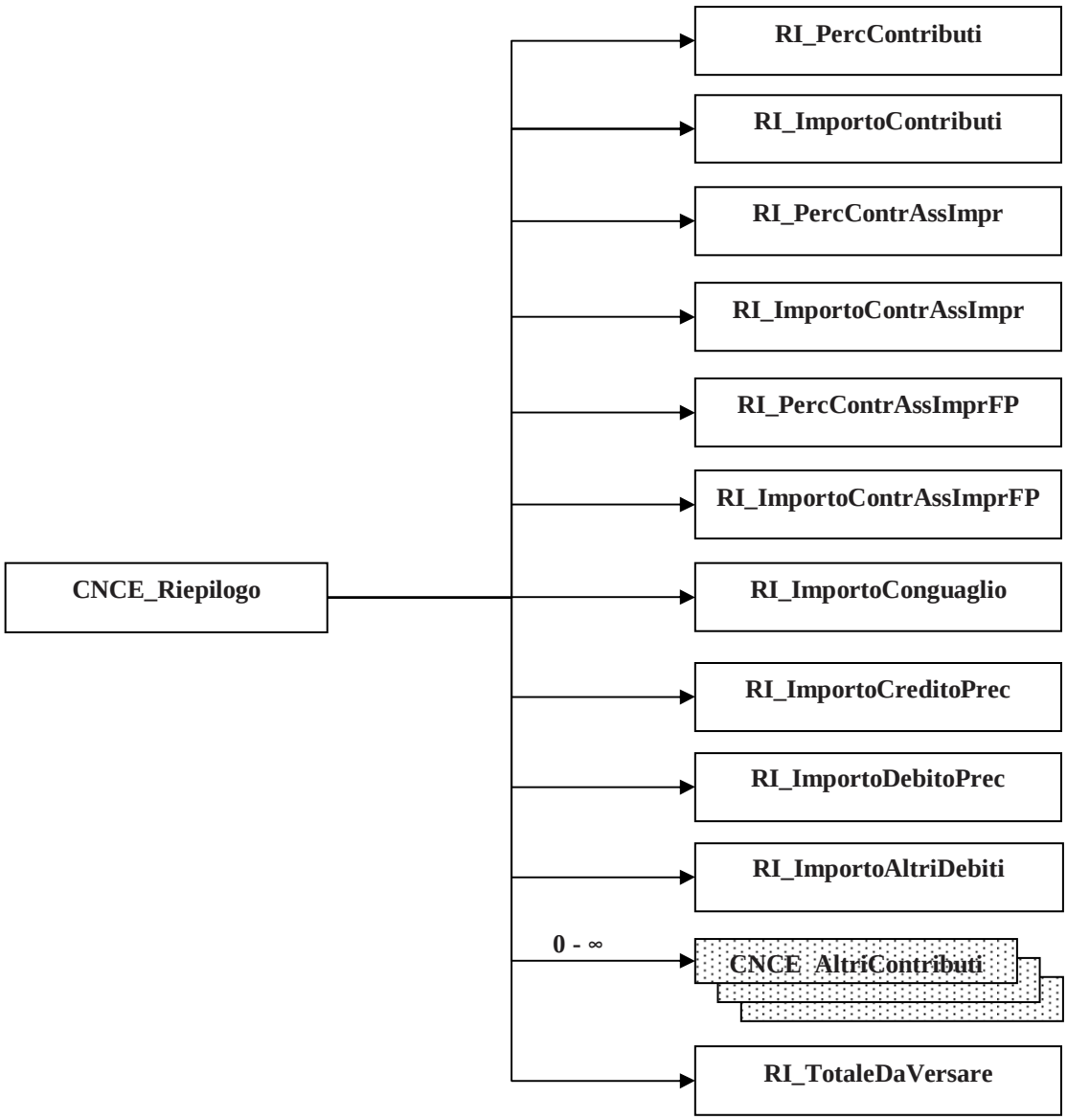

Figura 8: struttura Riepilogo

Le informazioni presenti nel nodo sono riportate nella tabella seguente (la colonna "Ver" contiene la versione delle presenti specifiche in cui il campo è stato introdotto o modificato):

NOME DEL NAMESPACE: **CNCE_Riepilogo**

Etichetta XML	Tipo Campo	Note	Ver
RI_PercContributi	*Decimale (7,5)*	Indicare la percentuale applicata per il calcolo dei contributi dovuti alla Cassa Edile	*1.2*
RI_ImportoContributi	*Intero (7,0)*	Importo totale dei contributi dovuti alla Cassa Edile	*1.2*
RI_PercContrAssImpr	*Decimale (7,5)*	Indicare la percentuale applicata per il calcolo dei contributi associativi dovuti per le imprese iscritte all'ANCE della provincia	*1.2*
RI_ImportoContrAssImpr	*Intero (7,0)*	Contributo associativo per imprese iscritte all'ANCE della provincia	*1.2*
RI_PercContrAssImprFP	*Decimale (7,5)*	Indicare la percentuale applicata per il calcolo dei contributi associativi dovuti per le imprese iscritte all'ANCE fuori provincia	*1.2*
RI_ImportoContrAssImprFP	*Intero (7,0)*	Contributo associativo per imprese iscritte all'ANCE fuori provincia	*1.2*
RI_ImportoConguaglio	*Intero (7,0)*	Indicare il totale di eventuali importi a Credito per l'impresa nei confronti della Cassa Edile per conguaglio relativo alla presente denuncia (esempio: conguaglio importi anticipati dall'impresa per indennità di malattia)	*1.5*
RI_ImportoCreditoPrec	*Intero (7,0)*	Indicare il totale di eventuali importi a Credito per l'impresa nei confronti della Cassa Edile per conguaglio relativo a denunce precedenti	*1.2*
RI_ImportoDebitoPrec	*Intero (7,0)*	Indicare il totale di eventuali importi a Debito per l'impresa nei confronti della Cassa Edile per conguaglio relativo a denunce precedenti	*1.2*
RI_ImportoAltriDebiti	*Intero (7,0)*	Indicare il totale di ulteriori importi a Debito per l'impresa nei confronti della Cassa Edile per cause diverse (multe, richieste specifiche etc.)	*1.5*
RI_TotaleDaVersare	*Intero (7,0)*	Importo da versare alla Cassa Edile. Se l'importo è negativo, lasciare questo valore a zero e compilare il valore <RI_TotaleaCredito>	*1.2*
RI_TotaleaCredito	*Intero (7,0)*	Importo a credito per la corrente denuncia, da compilare qualora il campo <RI_TotaleDaVersare> sia minore di zero .	*1.2*

Il nodo CNCE_AltriContributi può essere compilato per inserire eventuali contribuzioni a carattere locale, richieste dalle Casse Edili e non ricompresi nei valori indicati nei campi: **RI_ImportoContributi, RI_ImportoContrAssImpr, RI_ImportoContrAssImprFP.**

Nodo CNCE_AltriContributi

Questo nodo consente di inserire in dettaglio specifiche contribuzioni (normalmente di tipo facoltativo) richieste dalle Casse Edili, diverse da quelle già indicate nei campi standard del nodo CNCE_Riepilogo.

La struttura del nodo riepilogo è riportata in figura 9. Per il dettaglio delle informazioni che caratterizzano il nodo, fare riferimento alla definizione dello schema.

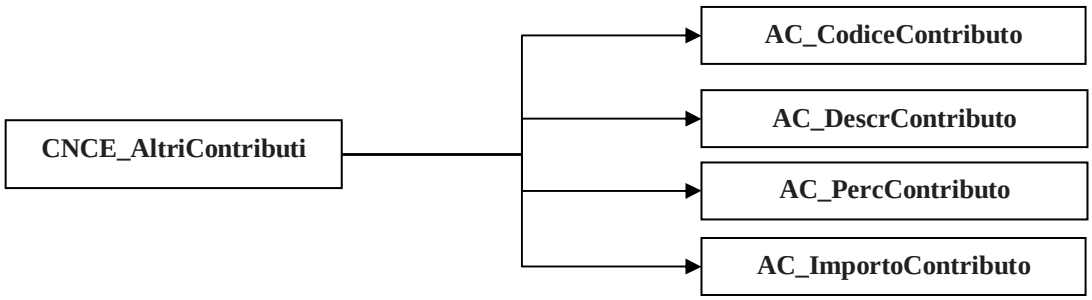

Figura 9: Struttura Altri Contributi

Le informazioni presenti nel nodo sono riportate nella tabella seguente (la colonna "Ver" contiene la versione delle presenti specifiche in cui il campo è stato introdotto o modificato):

NOME DEL NAMESPACE: **CNCE_AltriContributi**

Etichetta XML	Tipo Campo	Note	Ver
AC_CodiceContributo	*Stringa (4)*	Indicare il codice del contributo aggiuntivo. Il codice da utilizzare deve essere comunicato dalla Cassa Edile destinataria; se non è stabilito un codice, utilizzare il campo "AC_DescrContributo"	*1.5*
AC_DescrContributo	*Stringa (20)*	Indicare la descrizione del contributo aggiuntivo se non è disponibile il valore del campo "AC_CodiceContributo"	*1.5*
AC_PercContributo	*Decimale (7,5)*	Indicare la percentuale applicata per il calcolo del contributo	*1.5*
AC_ImportoContributo	*Intero (7)*	Indicare l'importo del contributo.	*1.5*

Valori ammessi per il campo AC_CodiceContributo

La seguente tabella riporta il valore ed il significato di contributi aggiuntivi richiesti da alcune Casse Edili (le regole di calcolo e le relative percentuali sono definite dagli accordi territoriali);

Codice Contributo	Utilizzo	Note
RLST	*Contributo aggiuntivo per il Rappresentante Territoriale dei Lavoratori per la Sicurezza*	
AC01	*Contributo associativo della Provincia di Varese*	
AC02	*Contributo associativo della Provincia di Varese*	
IN01	*Contributo dovuto dalle società di somministrazione lavoro (Ex interinale) per gli "eventi Meteo"*	
IN02	*Contributo dovuto dalle società di somministrazione lavoro (Ex interinale) per la "Formazione Lavoratori temporanei"*	

Identificazione della denuncia telematica

Il flusso prodotto deve contenere obbligatoriamente le seguenti informazioni per consentire l'identificazione della denuncia telematica da compilare:

<CNCE_Denuncia:CassaEdileDest >

<CNCE_Denuncia:CodiceImpresa>

<CNCE_Denuncia:AnnoDenuncia>

<CNCE_Denuncia:MeseDenucia>

<CNCE_Denuncia:SequenzaDenucia>

In particolare il campo **CodiceImpresa** (che ha lunghezza massima pari a 8 caratteri) deve essere indicato con la lunghezza effettiva (alfanumerica) con cui è indicato dalla Cassa Edile destinataria.

Esempio: Se il codice impresa = 9761 ma la lunghezza effettiva del codice utilizzato dalla Cassa Edile è di 6 caratteri, il valore da inserire nel flusso XML sarà:

<CNCE_Denuncia:CodiceImpresa>**009761**</CNCE_Denuncia:CodiceImpresa >.

Denunce integrative / suppletive

La modalità di compilazione ed invio automatizzato delle denunce integrative o suppletive, relative a periodi pregressi già inviati ed elaborati dalla Cassa Edile, sarà oggetto di specifica separata, fermo restando le caratteristiche tecniche del tracciato CNCE-2.

PARTE 2B: Utilizzo del "Tracciato CNCE-ASCII"

Il modulo M.U.T è sviluppato in maniera nativa sulla base della sintassi XML.

Nel 2001 la CNCE ha rilasciato una specifica per l'invio dei dati della denuncia verso le Casse Edili, basata su tracciato record ASCII a lunghezza fissa. Alcuni software gestionali implementano già questa specifica e consentono l'esportazione dei dati dal gestionale secondo questo formato.

Il client M.U.T. è in grado di acquisire le informazioni anche dal flusso creato secondo tale tracciato.

A partire dalla versione 1.6 di queste specifiche, l'utilizzo del tracciato CNCE ASCII non supporta più totalmente le nuove funzionalità messe a disposizione dal M.U.T., riguardanti in particolare la contribuzione ai fondi di previdenza complementare, che sono compatibili solo con la specifica del tracciato CNCE-2. Pertanto i nuovi dati richiesti dovranno essere eventualmente integrati manualmente tramite il client M.U.T.

Il tracciato ASCII sarà supportato dal sistema M.U.T. per l'acquisizione delle denunce fino al mese di competenza dicembre 2007. A partire dalle denunce relative a gennaio 2008, sarà accettata la sola modalità di acquisizione tramite tracciato CNCE-2 (XML)

PARTE 3: Attivazione automatica client M.U.T.

L'attivazione del client M.U.T è prevista con due diverse modalità:

- la modalità "*base*" prevede il richiamo del programma eseguibile da riga comandi, con una serie di parametri di avvio;
- la modalità "*avanzata*", disponibile in questa release solo per ambienti Windows, prevede la possibilità di utilizzare il client M.U.T. attraverso un oggetto DLL che espone metodi e proprietà pubblici.

Modalità base

Il programma deve essere richiamato secondo la seguente sintassi:

*//percorso/**mutcnce.exe** /f:"nome file da importare" </i:verifica o aggiornamento> </t:tipo file ASCII o XML> </l:modalità on-line od off-line> </s:modalità silent> </g:visualizzazione Log operazione> </? Help del comando>*

Nella seguente tabella sono descritti in dettaglio i parametri del comando

Parametro	Descrizione	Valori
/f	*Nome del file da importare*	**OBBLIGATORIO** Il nome del file deve essere completo con il percorso fisico e deve essere *obbligatoriamente* racchiuso tra apici
/i	*Modalità di importazione*	**FACOLTATIVO** **T** – Esegue una prova di importazione (crea il log delle operazione senza aggiornare la denuncia) **A** - (*default*) Esegue l'importazione effettiva ed aggiorna le denunce.
/t	*Tipo file da importare*	**FACOLTATIVO** **1** – File ASCII a tracciato fisso (specifica CNCE-ASCII) **2** – (*default*) File XML – MUT (specifica CNCE-2)
/s	*Attiva il programma in modalità completamente "silente"*	**FACOLTATIVO** **1** – Apre l'interfaccia grafica del programma e chiede conferma per i vari passaggi di compilazione **2** – (*default*) Esegue tutte le operazioni chiedendo solo, se necessario, il login utente per l'accesso al server telematico

/l	*Imposta la modalità di compilazione on-line oppure off-line.* *ON-LINE: il programma deve essere eseguito con il collegamento Internet attivo ed effettua automaticamente tutte le operazioni di acquisizione ed invio dei dati da e per il server telematico.* *OFF-LINE: il programma effettua solo la compilazione delle denunce dal file fornito; le operazione di "download" delle regole di compilazione devono essere effettuate prima, a cura dell'utente; analogamente le operazioni di invio delle denunce compilate dovranno essere svolte separatamente.*	**FACOLTATIVO** **1 –** Esegue le operazioni in modalità on-line (richiede il collegamento internet attivo al momento della esecuzione del programma) **2** – (*default*) Esegue le operazioni in modalità off-line
/g	*Visualizzazione del Log delle operazioni effettuate*	**FACOLTATIVO** **1** – (*default*) Apre automaticamente il log delle operazioni eseguite, al termine della importazione **2** – Non apre il log delle operazioni; il controllo dell'esito dell'importazione è a carico dell'utente**.**
/?	*Attiva l'help del comando*	

Esempi di attivazione del programma in modalità Base

Esempio 1: Attivare il programma in modalità ON-LINE, silente, ed eseguire la compilazione della denuncia da file XML, con visualizzazione finale del log delle operazioni:

\\percorso-installazione\mutcnce.exe ***/f:****"c:\daticassaedile\prova.xml"* ***/l:****1*

Esempio 2: Attivare il programma in modalità OFF-LINE, silente, ed eseguire la compilazione della denuncia da file testo ASCII, senza visualizzazione finale del log delle operazioni:

\\percorso-installazione \mutcnce.exe ***/f:****"c:\daticassaedile\prova.txt"* ***/t:****1* ***/g:****2*

Esempio 3: Attivare il programma in modalità ON-LINE, con conferma dei passi da svolgere, ed eseguire il test della compilazione della denuncia da file XML, con visualizzazione finale del log delle operazioni:

\\percorso-installazione\mutcnce.exe ***/f:****"c:\daticassaedile\prova.xml"* ***/i:****T* ***/s:****1* ***/l:****1*

Modalità avanzata: CnceMut.dll

Questa modalità è disponibile, nella presente release, solo per sistemi operativi Windows.
Il Client M.U.T mette a disposizione una DLL che, installata e registrata sul client, espone metodi e proprietà pubbliche.
L'obiettivo dei metodi pubblicati è quello di consentire la compilazione della denuncia direttamente all'interno del programma applicativo esterno, con un feedback immediato dei dati inseriti.

Durante l'installazione del client M.U.T. viene registrata la DLL di interfaccia:
*//percorso-installazione/**CnceMut.dll***

La DLL CnceMut espone la Classe:
CnceMut.Mut

Proprietà

Le proprietà pubblicate per la classe **CnceMut.Mut** devono essere impostate ogni volta che viene creata una nuova istanza della classe e sono riepilogate nella seguente tabella:

Proprietà pUid	**Descrizione**
Set Mut = New CnceMUT.Mut *Mut.**pUid** = "NI00CON_xxxxxx"*	Imposta il codice di accesso dell'utente al sistema telematico M.U.T. Se le coordinate di accesso (pUid e pPwd) non sono impostate o non sono corrette, verrà presentata all'utente la maschera di login per l'inserimento o la modifica delle credenziali
Proprietà pPwd	**Descrizione**
Set Mut = New CnceMUT.Mut *Mut.**pPwd** = "12345678"*	Imposta la password di accesso dell'utente al sistema telematico M.U.T.
Proprietà pIdProdSoftware	**Descrizione**
Set Mut = New CnceMUT.Mut *Mut.**pIdProdSoftware** = "11111111111"*	Imposta il valore del campo IdProdSoftware. Per ulteriori informazioni cfr. campo IdProdSoftware del nodo CNCE_FlussoInput, nel tracciato CNCE-2.
Proprietà pNomeProdSoftware	**Descrizione**
Set Mut = New CnceMUT.Mut *Mut.**pNomeProdSoftware** = "NuovaInformatica srl"*	Imposta il valore del campo NomeProdSoftware. Per ulteriori informazioni cfr. campo NomeProdSoftware del nodo CNCE_FlussoInput, nel tracciato CNCE-2.

Metodi

I metodi pubblicati per la classe **CnceMut.Mut** sono riepilogati nella seguente tabella:

Metodo ApriDenuncia	Descrizione
ApriDenuncia*(iCodiceCE As String, iCodiceDitta As String, iAnnoDenuncia As Integer, iMeseDenuncia As Integer, iONLine As Boolean, iCartellaDenunce As String, oErrori() As Errore)* ***as boolean***	Consente di Aprire una nuova denuncia. Deve essere utilizzato sempre per primo. All'attivazione del metodo, il client M.U.T. verificherà la presenza delle regole di compilazione; se le regole non sono presenti ed è attiva la modalità ON-LINE, verrà richiesto il Login al server telematico e verrà effettuato il download delle regole relative alla denuncia richiesta.
Parametri	
iCodiceCE **–** Codice Cassa Edile ***iCodiceDitta*** **–** Codice Impresa ***iAnno*** **–** Anno denuncia ***iMeseDenuncia*** **–** Mese Denuncia ***iONLine*** **–** Segnale per l'attivazione della procedura ON-Line ***iCartellaDenunce*** – Percorso della cartella in cui si trovano o eventualemente deve essere scaricato il file xml della denuncia telematica. Se non impostato viene presa la cartella di default definita nei parametri di inizializzazione dell'applicazione client-mut (file ini MUTCNCE.INI della cartella di installazione del programma) ***oErrori*** **–** Struttura contenente gli errori riscontrati	

Metodo AggiungiTestata	Descrizione
AggiungiTestata *(iCodiceCE As String, iCodiceDitta As String, iAnnoDenuncia As Integer, iMeseDenuncia As Integer, iDatiImpresa() As DatoCampo, oErrori() as Errore)* ***as boolean***	Consente di compilare la Sezione di Testata dela denuncia aperta.
Parametri	
iCodiceCE **–** Codice Cassa Edile ***iCodiceDitta*** **–** Codice Impresa ***iAnno*** **–** Anno denuncia ***iMeseDenuncia*** **–** Mese Denuncia ***iDatiImpresa*** **–** Struttura contenente i dati del nodo CNCE_Denuncia ***oErrori*** **–** Struttura contenente gli errori riscontrati	

Metodo AggiungiCantiere	Descrizione
AggiungiCantiere*(iProgrCantiere As Integer, iCodCantiereCE As String, iDatiCantiere() As DatoCampo,*	Consente di aggiungere un record cantiere alla denuncia aperta

oErrori() as Errore) ***as boolean***	
Parametri	
iProgrCantiere **–** Numero progressivo della riga cantiere ***iCodCantiereCE*** **–** Codice del cantiere come codificato dalla Cassa Edile ***iDatiCantiere*** **–** Struttura contenente i dati del nodo CNCE_Cantiere ***oErrori*** **–** Struttura contenente gli errori riscontrati	

Metodo AggiungiLavoratore	Descrizione
AggiungiLavoratore*(iCodLavoratoreCE As String, iCodiceFiscale As String, iDatiLavoratore() As DatoCampo, iDatiMalattia() As DatoMalattia, oErrori() As Errore)* ***as boolean***	Consente di aggiungere un record lavoratore alla denuncia aperta
Parametri	
iCodLavoratoreCE **–** Codice del lavoratore presso la Cassa Edile ***iCodiceFiscale*** **–** Codice fiscale del lavoratore ***iDatiLavoratore*** **–** Struttura contenente i dati del nodo CNCE_Lavoratore ***iDatiMalattia*** **–** Struttura contenente i dati del nodo CNCE_Malattia ***oErrori*** **–** Struttura contenente gli errori riscontrati	

Metodo AggiungiRiepilogo	Descrizione
AggiungiRiepilogo*(iDatiRiepilogo() As DatoCampo, oErrori() As Errore)* ***as Boolean***	Consente di aggiungere il record di riepilogo alla denuncia aperta
Parametri	
iDatiRiepilogo **–** Struttura contenente i dati del nodo CNCE_Riepilogo ***oErrori*** **–** struttura contenente gli errori riscontrati	

Metodo ControllaDenuncia	Descrizione
ControllaDenuncia*(oErrori() As Errore)* ***as Boolean***	Effettua il controllo dei dati immessi e calcola i totali riepilogativi della denuncia
Parametri	
oErrori **–** Struttura contenente gli errori riscontrati	

Metodo Chiudi Denuncia	Descrizione
ChiudiDenuncia*(oErrori() As Errore)* ***as boolean***	Salva su file il contenuto della denuncia compilata. Se è attiva la modalità ON-LINE esegue l'invio (upload) della denuncia al server telematico. Deve essere eseguito per ultimo.

Metodo Invia Denuncia	Descrizione
inviaDenuncia*(oErrore as string)* ***as boolean***	Esegue l'invio (upload) della denuncia al server telematico. La denuncia per poter essere inviata al Server MUT deve risultare compilata e conclusa.
Parametri	
oErrori **–** Struttura contenente gli errori riscontrati	

Metodo LeggiCampiDenuncia	Descrizione
LeggiCampiDenuncia(*iCodiceCE As String, iCodiceDitta As String, iAnnoDenuncia As Integer, iMeseDenuncia As Integer, iCartellaDenunce As String***)** *as* ***CampoMUT***	Restituisce la struttura dei campi da compilare nella denuncia della specifica Cassa Edile. Consente quindi di inizializzare l'elenco dei campi per ciascun nodo della denuncia, di individuare i campi obbligatori, etc.
Parametri	
iCodiceCE **–** Codice Cassa Edile ***iCodiceDitta*** **–** Codice Impresa ***iAnno*** **–** Anno denuncia ***iMeseDenuncia*** **–** Mese Denuncia ***iCartellaDenunce*** – Percorso della cartella in cui si trovano o eventualemente deve essere scaricato il file xml della denuncia telematica. Se non impostato viene presa la cartella di default definita nei parametri di inizializzazione dell'applicazione client-mut (file ini MUTCNCE.INI della cartella di installazione del programma) ***oErrori*** **–** Struttura contenente gli errori riscontrati	

Metodo LeggiDatiDenuncia	Descrizione
LeggiDatiDenuncia (*ByVal iCodiceCE As String, ByVal iCodiceDitta As String, ByVal iAnnoDenuncia As Integer, ByVal iMeseDenuncia As Integer, iCartellaDenunce As String***)** *as* ***DatoMUT***	Restituisce i valori dei campi delle righe compilate della Denuncia. Consente quindi di leggere le righe di dati con l'elenco dei campi e i relativi valori per ciascun nodo (sezione) della denuncia.
Parametri	
iCodiceCE **–** Codice Cassa Edile ***iCodiceDitta*** **–** Codice Impresa ***iAnno*** **–** Anno denuncia ***iMeseDenuncia*** **–** Mese Denuncia ***iCartellaDenunce*** – Percorso della cartella in cui si trovano o eventualemente deve essere scaricato il file xml della denuncia telematica. Se non impostato viene presa la cartella di default definita nei parametri di inizializzazione dell'applicazione client-mut (file ini MUTCNCE.INI della cartella di installazione del programma)	

Il contenuto principale di ciascun metodo è dato dalla struttura **DatoCampo,** composta da coppie etichetta-valore. Le etichette da compilare sono le stesse utilizzate per i flussi XML:

*Struttura **DatoCampo:** **NomeCampo** As String, **ValoreCampo** As String*

Gli errori riscontrati nella compilazione dei dati secondo ciascun metodo sono riportati in uscita nella struttura **Errore**, composta da un insieme di campi come segue:

*Struttura **Errore:** **TipoErrore** As String, **RiferimentoCampo** As String, **NomeCampo** As String, **MessaggioErrore** As String*

Il campo *TipoErrore* contiene il segnale di errore bloccante ("B") o di avviso ("W"). Gli errori bloccanti rendono negativo il controllo e non consentono la compilazione dei dati.

Il campo *RiferimentoCampo* contiene i riferimenti alla sezione in cui si è manifestato l'errore (lavoratore, cantiere, riepilogo, etc.)

Il campo *NomeCampo* contiene l'etichettaXML sulla quale si è manifestato l'errore.

Il campo *MessaggioErrore* contiene il testo del messaggio di errore.

La struttura **CampoMUT** restituita dalla funzione LeggiCampiDenuncia, contiene in dettaglio tutte le informazione relative alla denuncia in esame:

*Struttura **CampoMUT**: NodoDenuncia As **CostanteNodoDenunciaMUT**, NomeCampo As String , EtichettaCampo As String, LunghezzaCampo As Byte, NumeroDecimali As Byte, TipoCampo As **CostanteTipoCampoMUT**, TipoCompilazione As **CostanteCompilazioneCampoMUT***

I valori costanti sono descritti come segue:

CostanteNodoDenunciaMUT:
M_NodoDenuncia = 1
M_NodoCantiere = 2
M_NodoLavoratore = 3
M_NodoRiepilogo = 4

CostanteTipoCampoMUT:
M_Alfanumerico = 1
M_Numerico = 2
M_Data = 3

***CostanteCompilazioneCampoMUT**:*
M_CampoNonObbligatorio = 0
M_CampoObbligatorio = 1
M_CampoCalcolato = 2
M_CampoProtetto = 3

La struttura di **DatoMalattia,** contiene i i campi con i relativi valori riferiti ai periodi di malattia. Ogni periodo di malattia è identificato da SeqMalattia con un progressivo che enumera le assenze per malattia/infortunio a partire da 1. Le etichette da compilare sono le stesse utilizzate per i flussi XML:

*Struttura **DatoMalattia: SeqMalattia** As Integer, **NomeCampoMal** As String, **ValoreCampoMal** As String*

La struttura **DatoMUT** restituita dalla funzione LeggiDatiDenuncia, contiene in dettaglio i valori dei campi della denuncia relative alle "righe-schede" delle sezioni della denuncia in esame:

*Struttura **DatoMUT**: NodoDenuncia As **CostanteNodoDenunciaMUT**, Riga as Integer, NomeCampo As String , ValoreCampo As String.*

I valori costanti sono descritti come segue:

CostanteNodoDenunciaMUT:
M_NodoDenuncia = 1
M_NodoCantiere = 2
M_NodoLavoratore = 3
M_NodoRiepilogo = 4

Il valore intero "Riga" della struttura **DatoMUT** rappresenta l'-n-ma isatanza del nodo in esame (ad esempio se vi sono 8 righe lavoratori, il primo avrà Riga = 1, il secondo Riga =2 e così via).

Esempi di codice VisualBasic che utilizza la DLL CnceMut.dll

NOTA IMPORTANTE: tutti gli esempi qui riportati hanno puro scopo didattico, senza garanzia di accuratezza e completezza; la copia e l'utilizzo di questi esempi ne comporta la messa a punto ed il test all'interno dell'ambiente gestionale nel quale vengono inseriti.

Il primo esempio qui riportato simula la lettura della struttura della denuncia da compilare; la struttura CampiDenuncia, contiene il risultato della lettura. In questo caso i valori letti vengono semplicemente stampati (Debug.Print).

```
Sub SLeggiCampiMUT()
Dim Mut As CnceMUT.Mut 'definizione
Dim iCodiceCE As String, iCodiceDitta As String, iAnnoDenuncia As Integer, iMeseDenuncia As Integer
Dim CampiDenuncia() As CnceMUT.CampoMut
Dim DefinizioneCampo As String
Dim iCartellaDenuncia As String
Set Mut = New CnceMUT.Mut
Mut.pUid = "CENICON_00000"
Mut.pPwd = "password"
Mut.pIdProdSoftware = "11111111111"
Mut.pNomeProsSoftware = "Produttore Software Srl"

' imposto parametri per lettura denuncia
iCodiceCE = "CENI"
iCodiceDitta = "999999"
iAnnoDenuncia = 2004
iMeseDenuncia = 10
iCartellaDenuncia = ""
'richiamo metodo di lettura campi denuncia
CampiDenuncia = Mut.LeggiCampiDenuncia(iCodiceCE, iCodiceDitta, iAnnoDenuncia, iMeseDenuncia ,
iCartellaDenuncia)

MsgBox "Caricati " & UBound(CampiDenuncia()) & " campi"
' ciclo visualizzazione campi della denuncia
For i% = 0 To UBound(CampiDenuncia()) - 1
          DefinizioneCampo = "NodoDenuncia: " & Chr(9) & CampiDenuncia(i%).NodoDenuncia & "
        (1=Testata Denuncia,2=Cantiere,3=Lavoratore,4=Riepilogo)"
          DefinizioneCampo = DefinizioneCampo & vbCrLf & "NomeCampo: " & Chr(9) &
        CampiDenuncia(i%).NomeCampo
          DefinizioneCampo = DefinizioneCampo & vbCrLf & "EtichettaCampo: " & Chr(9) &
        CampiDenuncia(i%).EtichettaCampo
          DefinizioneCampo = DefinizioneCampo & vbCrLf & "TipoCampo: " & Chr(9) &
        CampiDenuncia(i%).TipoCampo & " (1=Alfanumerico,2=Numerico,3=Data)"
          DefinizioneCampo = DefinizioneCampo & vbCrLf & "LunghezzaCampo: " & Chr(9) &
        CampiDenuncia(i%).LunghezzaCampo
          DefinizioneCampo = DefinizioneCampo & vbCrLf & "NumeroDecimali: " & Chr(9) &
        CampiDenuncia(i%).NumeroDecimali
          DefinizioneCampo = DefinizioneCampo & vbCrLf & "TipoCompilazione: " & Chr(9) &
        CampiDenuncia(i%).TipoCompilazione & " (0=Non Obbligatorio,2=Obbligatorio,3=Campo
        Calcolato,4=Campo Protetto)"

        Debug.Print DefinizioneCampo
        Debug.Print "="
Next i%
End Sub
```

Il secondo esempio qui riportato simula la lettura dei dati contenuti nella denuncia da compilare; la struttura CampiDenuncia, contiene il risultato della lettura. Anche in questo caso, come nel primo esempio, i valori letti vengono semplicemente stampati (Debug.Print).

```
Sub SLeggiDatiMUT()
Dim Mut As CnceMUT.Mut
Dim iCodiceCE As String, iCodiceDitta As String, iAnnoDenuncia As Integer, iMeseDenuncia As Integer,
```

```
iDatiImpresa() As CnceMUT.DatoCampo, iOnline As Boolean
Dim i%
Dim CampiDenuncia() As CnceMUT.DatoMut
Dim DatiDenuncia As String
Dim iCartellaDenuncia As String
Set Mut = New CnceMUT.Mut
Mut.pUid = ”CENICON_00000”
Mut.pPwd = “password”
Mut.pIdProdSoftware = “11111111111”
Mut.pNomeProsSoftware = “Produttore Software Srl”

iCodiceCE = "CENI"
iCodiceDitta = "999999"
iAnnoDenuncia = 2004
iMeseDenuncia = 10
iCartellaDenuncia = ""
CampiDenuncia = Mut.LeggiDatiDenuncia(iCodiceCE, iCodiceDitta, iAnnoDenuncia, iMeseDenuncia,
iCartellaDenuncia)
MsgBox "Caricati " & UBound(CampiDenuncia()) & " campi"
Debug.Print "Legenda" & vbCrLf & "TipoNodo: 1=Testata Denuncia,2=Cantiere,3=Lavoratore,4=Riepilogo"
& vbCrLf

For i% = 0 To UBound(CampiDenuncia()) - 1
   DatiDenuncia = "Sezione Denuncia: " & Chr(9) & CampiDenuncia(i%).NodoDenuncia
   DatiDenuncia = DatiDenuncia & vbCrLf & "Seq Riga: " & Chr(9) & CampiDenuncia(i%).Riga
   DatiDenuncia = DatiDenuncia & vbCrLf & "Nome Campo: " & Chr(9) & CampiDenuncia(i%).NomeCampo
   DatiDenuncia = DatiDenuncia & vbCrLf & "Valore: " & Chr(9) & CampiDenuncia(i%).ValoreCampo
Debug.Print DatiDenuncia
Debug.Print "="
Next i%
End Sub
```

Il terzo esempio qui riportato simula la compilazione della denuncia: i campi da compilare vengono caricati per simulazione in un array; in ambiente reale gli elementi dell’array saranno sostituiti dai reali valori letti dal sistema gestionale.

Nell’ordine vengono la denuncia viene aperta (mut.ApriDenuncia()), viene compilato un nodo cantiere (Mut.AggiungiCantiere()), viene compilato un nodo lavoratore (Mut.AggiungiLavoratore), vengono eseguiti i controlli (Mut.ControllaDenuncia()) ed infine viene salvata (Mut.ChiudiDenuncia()).

```
Sub SChiamaDLL_CNCEMUT()
Dim Mut As CnceMUT.Mut
Dim iCodiceCE As String, iCodiceDitta As String, iAnnoDenuncia As Integer, iMeseDenuncia As Integer,
iDatiImpresa() As CnceMUT.DatoCampo, iOnline As Boolean
Dim iProgrCantiere As Integer, iCodiceCantiere As String, iDatiCantiere() As CnceMUT.DatoCampo
Dim iCodLavoratoreCE As String, iCodiceFiscale As String, iDatiLavoratore() As CnceMUT.DatoCampo,
iDatiMalattia() As CnceMUT.DatoMalattia
Dim i%
Dim oErrori() As CnceMUT.Errore
Dim ErroriControllo As String
Dim iCartellaDenuncia As String
iCartellaDenuncia = ""
Set Mut = New CnceMUT.Mut
Mut.pUid = ”CENICON_00000”
Mut.pPwd = “password”
Mut.pIdProdSoftware = “11111111111”
Mut.pNomeProsSoftware = “Produttore Software Srl”

' Imposto etichette campi altri Dati Impresa
ReDim iDatiImpresa(3)
iDatiImpresa(0).NomeCampo = "CodiceFiscale"
iDatiImpresa(1).NomeCampo = "RagioneSociale"
iDatiImpresa(2).NomeCampo = "CodiceConsulente"
' Imposto etichette campi Dati Cantiere
ReDim iDatiCantiere(17)
iDatiCantiere(0).NomeCampo = "CA_NumeroProgr"
iDatiCantiere(1).NomeCampo = "CA_CodiceCantiereCE"
```

```
iDatiCantiere(2).NomeCampo = "CA_Denominazione_1"
iDatiCantiere(3).NomeCampo = "CA_Denominazione_2"
iDatiCantiere(4).NomeCampo = "CA_CAP"
iDatiCantiere(5).NomeCampo = "CA_AnnoInizio"
iDatiCantiere(6).NomeCampo = "CA_MeseInizio"
iDatiCantiere(7).NomeCampo = "CA_Committente_1"
iDatiCantiere(8).NomeCampo = "CA_Committente_2"
iDatiCantiere(9).NomeCampo = "CA_TipoCommittente"
iDatiCantiere(10).NomeCampo = "CA_Attivita"
iDatiCantiere(11).NomeCampo = "CA_RetribImponibileINPS"
iDatiCantiere(12).NomeCampo = "CA_Situazione"
iDatiCantiere(13).NomeCampo = "CA_GiornoSituazione"
iDatiCantiere(14).NomeCampo = "CA_LavoratoriTrasfertisti"
iDatiCantiere(15).NomeCampo = "CA_Subappalti"
iDatiCantiere(16).NomeCampo = "CA_LavoratoriInterinali"
' Imposto etichette campi Dati Cantiere
ReDim iDatiLavoratore(44)
iDatiLavoratore(0).NomeCampo = "LV_CodIscrizioneCE"
iDatiLavoratore(1).NomeCampo = "LV_Cognome"
iDatiLavoratore(2).NomeCampo = "LV_Nome"
iDatiLavoratore(3).NomeCampo = "LV_CodiceFiscale"
iDatiLavoratore(4).NomeCampo = "LV_DatadiNascita"
iDatiLavoratore(5).NomeCampo = "LV_ComunediNascita"
iDatiLavoratore(6).NomeCampo = "LV_ProvinciadiNascita"
iDatiLavoratore(7).NomeCampo = "LV_IndirizzoResidenza"
iDatiLavoratore(8).NomeCampo = "LV_ComuneResidenza"
iDatiLavoratore(9).NomeCampo = "LV_CapResidenza"
iDatiLavoratore(10).NomeCampo = "LV_ProvinciaResidenza"
iDatiLavoratore(11).NomeCampo = "LV_Nazionalita"
iDatiLavoratore(12).NomeCampo = "LV_NumCantierePrev"
iDatiLavoratore(13).NomeCampo = "LV_FuoriProvincia"
iDatiLavoratore(14).NomeCampo = "LV_AltraCassa"
iDatiLavoratore(15).NomeCampo = "LV_DataAssunzione"
iDatiLavoratore(16).NomeCampo = "LV_TipoAssunzione"
iDatiLavoratore(17).NomeCampo = "LV_GiornoCessazione"
iDatiLavoratore(18).NomeCampo = "LV_TipoCessazione"
iDatiLavoratore(19).NomeCampo = "LV_CodiceQualifica"
iDatiLavoratore(20).NomeCampo = "LV_CodiceMansione"
iDatiLavoratore(21).NomeCampo = "LV_PagaOraria"
iDatiLavoratore(22).NomeCampo = "LV_ImponibileGNF"
iDatiLavoratore(23).NomeCampo = "LV_ImponibileContributivo"
iDatiLavoratore(24).NomeCampo = "LV_ImponibileTFR"
iDatiLavoratore(25).NomeCampo = "ORE_Ordinarie"
iDatiLavoratore(26).NomeCampo = "ORE_Malattia"
iDatiLavoratore(27).NomeCampo = "ORE_Infortunio"
iDatiLavoratore(28).NomeCampo = "ORE_Carenza"
iDatiLavoratore(29).NomeCampo = "ORE_Ferie"
iDatiLavoratore(30).NomeCampo = "ORE_Festivita"
iDatiLavoratore(31).NomeCampo = "ORE_CIG"
iDatiLavoratore(32).NomeCampo = "ORE_Congedi"
iDatiLavoratore(33).NomeCampo = "ORE_AssGiust"
iDatiLavoratore(34).NomeCampo = "ORE_PermNonRetr"
iDatiLavoratore(35).NomeCampo = "LV_AccantonGNF"
iDatiLavoratore(36).NomeCampo = "LV_AccantonGNFMalInf"
iDatiLavoratore(37).NomeCampo = "LV_AccantonRiposiAnnui"
' Prevedi
iDatiLavoratore(38).NomeCampo = "PRE_AdesioneFondo"
iDatiLavoratore(39).NomeCampo = "PRE_TipoAdesione"
iDatiLavoratore(40).NomeCampo = "PRE_ContribLavoratore"
iDatiLavoratore(41).NomeCampo = "PRE_ContribDitta"
iDatiLavoratore(42).NomeCampo = "PRE_QuotaTFR"
iDatiLavoratore(43).NomeCampo = "PRE_ContribVolontario"
' Note
iDatiLavoratore(44).NomeCampo = "LV_Note"
' Malattia
ReDim iDatiMalattia(12)

iDatiMalattia(1).NomeCampoMal = "MAL_DataInizio"
iDatiMalattia(1).SeqMalattia = 1
iDatiMalattia(2).NomeCampoMal = "MAL_GiornoFine"
iDatiMalattia(2).SeqMalattia = 1
iDatiMalattia(3).NomeCampoMal = "MAL_Tipo"
iDatiMalattia(3).SeqMalattia = 1
iDatiMalattia(4).NomeCampoMal = "MAL_Ricaduta"
```

```
iDatiMalattia(4).SeqMalattia = 1
iDatiMalattia(5).NomeCampoMal = "MAL_OreAssenzaIngiust"
iDatiMalattia(5).SeqMalattia = 1
iDatiMalattia(6).NomeCampoMal = "MAL_ConguaglioRimborso"
iDatiMalattia(6).SeqMalattia = 1
' 2 malattia
iDatiMalattia(7).NomeCampoMal = "MAL_DataInizio"
iDatiMalattia(7).SeqMalattia = 2
iDatiMalattia(8).NomeCampoMal = "MAL_GiornoFine2"
iDatiMalattia(8).SeqMalattia = 2
iDatiMalattia(9).NomeCampoMal = "MAL_Tipo"
iDatiMalattia(9).SeqMalattia = 2
iDatiMalattia(10).NomeCampoMal = "MAL_Ricaduta"
iDatiMalattia(10).SeqMalattia = 2
iDatiMalattia(11).NomeCampoMal = "MAL_OreAssenzaIngiust"
iDatiMalattia(11).SeqMalattia = 2
iDatiMalattia(12).NomeCampoMal = "MAL_ConguaglioRimborso"
iDatiMalattia(12).SeqMalattia = 2


' Inizializzo Parametri Identificazione Denuncia
iCodiceCE = "CENI"
iCodiceDitta = "999998"
iAnnoDenuncia = 2004
iMeseDenuncia = 10
If Opt_l(0).Value = True Then
    iOnline = True
Else
    iOnline = False
End If

' Valorizzo Parametro Array Altri Dati Impresa
' imposto valori dei campi
iDatiImpresa(0).ValoreCampo = "12345678901"
iDatiImpresa(1).ValoreCampo = "DITTA DI PROVA"
iDatiImpresa(2).ValoreCampo = "000001"

    '1- Apro Denuncia MUT
If Mut.ApriDenuncia(iCodiceCE, iCodiceDitta, iAnnoDenuncia, iMeseDenuncia, iOnline,
iCartellaDenuncia, oErrori()) = True Then
    Mut.aggiungitestata iCodiceCE, iCodiceDitta, iAnnoDenuncia, iMeseDenuncia, iDatiImpresa(),
oErrori()
    '2 - Importo un Cantiere
    iProgrCantiere = 1
    iCodiceCantiere = "" ' Il codice cantiere con cui è censito il cantiere presso la Cassa Edile
non è obbligatorio, se presente il cantiere viene "agganciato" alla denuncia secondo questo codice,
altrimenti viene cercato per progressivo Cantiere.
    ' Azzero Array Valori Campi Dati Cantiere
    For i% = LBound(iDatiCantiere()) To UBound(iDatiCantiere()) - 1
        iDatiCantiere(i%).ValoreCampo = ""
    Next i%
    ' Valorizzo Array Dati Cantiere
    iDatiCantiere(0).ValoreCampo = "01"
    iDatiCantiere(1).ValoreCampo = iCodiceCantiere
    iDatiCantiere(2).ValoreCampo = "CANTIERE LAVORI VARI"
    iDatiCantiere(3).ValoreCampo = "PIAZZA ITALIA 2"
    iDatiCantiere(4).ValoreCampo = "00100"
    iDatiCantiere(5).ValoreCampo = "04"
    iDatiCantiere(6).ValoreCampo = "01"
    iDatiCantiere(7).ValoreCampo = "COMUNE DI ROMA"
    iDatiCantiere(8).ValoreCampo = ""
    iDatiCantiere(9).ValoreCampo = "1"
    iDatiCantiere(10).ValoreCampo = "01"
    iDatiCantiere(11).ValoreCampo = "3000"
    iDatiCantiere(12).ValoreCampo = "1"
    iDatiCantiere(13).ValoreCampo = "0"
    iDatiCantiere(14).ValoreCampo = ""
    iDatiCantiere(15).ValoreCampo = ""
    iDatiCantiere(16).ValoreCampo = ""
    If Mut.AggiungiCantiere(iProgrCantiere, iCodiceCantiere, iDatiCantiere(), oErrori()) Then
    End If
' Errore in aggiunta cantiere
        ErroriControllo = ""
        For i% = LBound(oErrori()) To UBound(oErrori()) - 1
```

```
            Select Case oErrori(i%).TipoErrore
                Case "B"
                ErroriControllo = ErroriControllo & vbCrLf & "ERRORE BLOCCANTE: "
                Case "W"
                ErroriControllo = ErroriControllo & vbCrLf & "ERRORE DI AVVISO: "
            End Select
            ErroriControllo = ErroriControllo & oErrori(i%).NomeCampo & " " &
oErrori(i%).MessaggioErrore
        Next i%
        If ErroriControllo <> "" Then MsgBox "Si sono verificati i seguenti errori nell'importazione
del Cantiere:  " & ErroriControllo
    'End If
    '3 - Importo un Lavoratore
    iCodLavoratoreCE = "0001"
    iCodiceFiscale = "RSSMRA55B15H620Y" ' Il codice cantiere con cui è censito il cantiere presso la
Cassa Edile non è obbligatorio, se presente il cantiere viene "agganciato" alla denuncia secondo
questo codice, altrimenti viene cercato per progressivo Cantiere.
    ' Azzero Array Valori Campi Dati Lavoratore
    For i% = LBound(iDatiLavoratore()) To UBound(iDatiLavoratore()) - 1
        iDatiLavoratore(i%).ValoreCampo = ""
    Next i%
    ' Valorizzo Array Dati Lavoratore
    iDatiLavoratore(0).ValoreCampo = "000001"
    iDatiLavoratore(1).ValoreCampo = "ROSSI"
    iDatiLavoratore(2).ValoreCampo = "MARIO"
    iDatiLavoratore(3).ValoreCampo = "RSSMRA55B15H620Y"
    iDatiLavoratore(4).ValoreCampo = "1955-02-15"
    iDatiLavoratore(5).ValoreCampo = "ROVIGO"
    iDatiLavoratore(6).ValoreCampo = "RO"
    iDatiLavoratore(7).ValoreCampo = "VIA ROMA, 15"
    iDatiLavoratore(8).ValoreCampo = "ROMA"
    iDatiLavoratore(9).ValoreCampo = "00100"
    iDatiLavoratore(10).ValoreCampo = "RM"
    iDatiLavoratore(11).ValoreCampo = ""
    iDatiLavoratore(12).ValoreCampo = "01"
    iDatiLavoratore(13).ValoreCampo = ""
    iDatiLavoratore(14).ValoreCampo = ""
    iDatiLavoratore(15).ValoreCampo = "1998-10-01"
    iDatiLavoratore(16).ValoreCampo = "1"
    iDatiLavoratore(17).ValoreCampo = "0"
    iDatiLavoratore(18).ValoreCampo = ""
    iDatiLavoratore(19).ValoreCampo = "O2"
    iDatiLavoratore(20).ValoreCampo = "01"
    iDatiLavoratore(21).ValoreCampo = "7,35"
    iDatiLavoratore(22).ValoreCampo = "1302"
    iDatiLavoratore(23).ValoreCampo = "1302"
    iDatiLavoratore(24).ValoreCampo = "1302"
    iDatiLavoratore(25).ValoreCampo = "160"
    iDatiLavoratore(26).ValoreCampo = "0"
    iDatiLavoratore(27).ValoreCampo = "0"
    iDatiLavoratore(28).ValoreCampo = "0"
    iDatiLavoratore(29).ValoreCampo = "0"
    iDatiLavoratore(30).ValoreCampo = "16"
    iDatiLavoratore(31).ValoreCampo = "0"
    iDatiLavoratore(32).ValoreCampo = "0"
    iDatiLavoratore(33).ValoreCampo = "0"
    iDatiLavoratore(34).ValoreCampo = "0"
    iDatiLavoratore(35).ValoreCampo = "185"
    iDatiLavoratore(36).ValoreCampo = "0"
    iDatiLavoratore(37).ValoreCampo = "0"
    ' Prevedi
    iDatiLavoratore(38).ValoreCampo = "S"
    iDatiLavoratore(39).ValoreCampo = "2"
    iDatiLavoratore(40).ValoreCampo = "13"
    iDatiLavoratore(41).ValoreCampo = "13"
    iDatiLavoratore(42).ValoreCampo = "20"
    iDatiLavoratore(43).ValoreCampo = "0"
    ' Note
    iDatiLavoratore(44).ValoreCampo = ""
    ' Malattia
    iDatiMalattia(1).ValoreCampoMal = "01/01/2005"
    iDatiMalattia(2).ValoreCampoMal = "0"
    iDatiMalattia(3).ValoreCampoMal = "M"
    iDatiMalattia(4).ValoreCampoMal = ""
```

```
    iDatiMalattia(5).ValoreCampoMal = "0"
    iDatiMalattia(6).ValoreCampoMal = "0"
    iDatiMalattia(7).ValoreCampoMal = ""
    iDatiMalattia(8).ValoreCampoMal = "0"
    iDatiMalattia(9).ValoreCampoMal = ""
    iDatiMalattia(10).ValoreCampoMal = ""
    iDatiMalattia(11).ValoreCampoMal = "0"
    iDatiMalattia(12).ValoreCampoMal = "0"
    If Mut.AggiungiLavoratore(iCodLavoratoreCE, iCodiceFiscale, iDatiLavoratore(), iDatiMalattia,
oErrori()) Then
    End If
        ' Errore in aggiunta Dipendente
        ErroriControllo = ""
        For i% = LBound(oErrori()) To UBound(oErrori()) - 1
            Select Case oErrori(i%).TipoErrore
                Case "B"
                ErroriControllo = ErroriControllo & vbCrLf & "ERRORE BLOCCANTE: "
                Case "W"
                ErroriControllo = ErroriControllo & vbCrLf & "ERRORE DI AVVISO: "
            End Select
            ErroriControllo = ErroriControllo & oErrori(i%).NomeCampo & " " &
oErrori(i%).MessaggioErrore
        Next i%
        If ErroriControllo <> "" Then MsgBox "Si sono verificati i seguenti errori nell'importazione
del Lavoratore:  " & ErroriControllo
  '  End If
    ' Controllo denuncia
    If Mut.ControllaDenuncia(oErrori()) = True Then
        If Mut.ChiudiDenuncia(oErrori()) = True Then
            MsgBox "Denuncia Compilata e Conclusa correttamente"
        End If
    Else
        ' Errore in Controllo Denuncia
        ErroriControllo = ""
        For i% = LBound(oErrori()) To UBound(oErrori()) - 1
            Select Case oErrori(i%).TipoErrore
                Case "B"
                ErroriControllo = ErroriControllo & vbCrLf & "ERRORE BLOCCANTE SUL CAMPO: "
                Case "W"
                ErroriControllo = ErroriControllo & vbCrLf & "ERRORE DI AVVISO SUL CAMPO: "
            End Select
            ErroriControllo = ErroriControllo & oErrori(i%).NomeCampo & " " &
oErrori(i%).MessaggioErrore
        Next i%
        If ErroriControllo <> "" Then MsgBox "Si sono verificati i seguenti errori nel controllo
della denuncia:  " & ErroriControllo
    End If

Else
    ' Errore in apertura denuncia
        ' Errore in Controllo Denuncia
        ErroriControllo = ""
        For i% = LBound(oErrori()) To UBound(oErrori()) - 1
            Select Case oErrori(i%).TipoErrore
                Case "B"
                ErroriControllo = ErroriControllo & vbCrLf & "ERRORE BLOCCANTE: "
                Case "W"
                ErroriControllo = ErroriControllo & vbCrLf & "ERRORE DI AVVISO: "
            End Select
            ErroriControllo = ErroriControllo & oErrori(i%).NomeCampo & " " &
oErrori(i%).MessaggioErrore
        Next i%
        MsgBox "Si sono verificati i seguenti errori nel controllo della denuncia:  " &
ErroriControllo
End If
End Sub
```

Allegato 1: Tabella Codici Casse Edili

VALLE D'AOSTA	
CASSA EDILE AOSTA	AO00
PIEMONTE	
CASSA EDILE ALESSANDRIA	AL00
CASSA EDILE ASTI	AT00
CASSA EDILE BIELLA	BI00
CASSA EDILE CUNEO	CN00
CASSA EDILE NOVARA	NO00
CASSA EDILE TORINO	TO00
CASSA EDILE VERBANIA	VB00
CASSA EDILE VERCELLI	VC00
LIGURIA	
CASSA EDILE GENOVA	GE00
CASSA EDILE IMPERIA	IM00
CASSA EDILE LA SPEZIA	SP00
CASSA EDILE SAVONA	SV00
LOMBARDIA	
CASSA EDILE BERGAMO	BG00
EDILCASSA ARTIGIANA DI BERGAMO	BG01
CASSA EDILE BRESCIA	BS00
CASSA EDILE COMO	CO00
CASSA EDILE CREMONA	CR00
CASSA EDILE MILANO	MI00
CASSA EDILE MANTOVA	MN00
CASSA EDILE PIACENZA	PC00
CASSA EDILE PAVIA	PV00
CASSA EDILE SONDRIO	SO00
CASSA EDILE VARESE	VA00
TRENTINO ALTO ADIGE	
CASSA EDILE BOLZANO	BZ00
CASSA EDILE TRENTO	TN00
VENETO	
CASSA EDILE BELLUNO	BL00

CASSA EDILE PADOVA	PD00
CASSA EDILE ROVIGO	RO00
CASSA EDILE TREVISO	TV00
CASSA EDILE VENEZIA	VE00
C.E.A.V. CASSA EDILE ARTIGIANA VENETA	VE11
C.E.V.A. CASSA EDILE VENETA ARTIGIANA	VE12
CASSA EDILE VICENZA	VI00
CASSA EDILE VERONA	VR00
FRIULI VENEZIA GIULIA	
CASSA EDILE GORIZIA	GO00
CASSA EDILE PORDENONE	PN00
CASSA EDILE TRIESTE	TS00
CASSA EDILE UDINE	UD00
EMILIA ROMAGNA	
CASSA EDILE BOLOGNA	BO00
C.E.D.A. CASSA EDILE DIPENDENTI ARTIGIANI	BO01
C.A.L.E.C. CASSA ASSIST.LAVOR.EDILI DELLE COOPERATIVE	BO03
C.E.D.A. I.I.E.R. C. ED. DELL'ART.INTERPROV. IN EM.ROM.	BO11
CASSA EDILE FERRARA	FE00
C.E.D.A.F. CASSA EDILE DIP. ARTIG. FERRARESI	FE01
C.E.L.C.O.F. CASSA EDILE LAV. COOP. FERRARESI	FE03
CASSA EDILE FORLI’	FO00
CASSA EDILE DELLE COOPERATIVE	FO03
CASSA EDILE MODENA	MO00
CASSA EDILE ED AFFINI DELLA PROVINCIA DI MODENA	MO03
CASSA EDILE PARMA	PR00
CASSA EDILE RAVENNA	RA00
CASSA EDILE REGGIO EMILIA	RE00
CEMA CASSA EDILE DI MUTUALITA' ED ASSISTENZA	RE03
CASSA EDILE RIMINI	RN00
TOSCANA	
CASSA EDILE AREZZO	AR00
F.A.L.E.A. FONDO ASSIST. LAVOR. EDILI ARTIGIANI	AR01
CASSA EDILE FIRENZE	FI00
C.E.R.T. CASSA EDILE REG. TOSCANA	FI02
CASSA EDILE GROSSETO	GR00

CASSA EDILE LIVORNO	LI00
CASSA EDILE LUCCA	LU00
CASSA EDILE MASSA CARRARA	MS00
CASSA EDILE PISA	PI00
CASSA EDILE PRATO	PO00
CASSA EDILE PISTOIA	PT00
CASSA EDILE SIENA	SI00
MARCHE	
CASSA EDILE ANCONA	AN00
C.E.D.A.M. CASSA EDILE DELLE MARCHE	AN02
CASSA EDILE ASCOLI PICENO	AP00
CASSA EDILE MACERATA	MC00
CASSA EDILE PESARO	PS00
UMBRIA	
CASSA EDILE PERUGIA	PG00
CASSA EDILE TERNI	TR00
LAZIO	
CASSA EDILE FROSINONE	FR00
CASSA EDILE LATINA	LT00
CASSA EDILE RIETI	RI00
CASSA EDILE ROMA	RM00
EDILCASSA DEL LAZIO	RM02
CASSA EDILE VITERBO	VT00
ABRUZZO	
CASSA EDILE L'AQUILA	AQ00
EDILCASSA ABRUZZO - CASSA EDILE REGIONALE	AQ02
CASSA EDILE CHIETI	CH00
CASSA EDILE PESCARA	PE00
CASSA EDILE TERAMO	TE00
MOLISE	
CASSA EDILE CAMPOBASSO	CB00
EDILCASSA REGIONALE MOLISE	CB02
CAMPANIA	
CASSA EDILE AVELLINO	AV00
CASSA EDILE BENEVENTO	BN00
CASSA EDILE CASERTA	CE00

CASSA EDILE NAPOLI	NA00
CASSA EDILE SALERNO	SA00
BASILICATA	
CASSA EDILE MATERA	MT00
CASSA EDILE POTENZA	PZ00
EDILCASSA REGIONALE DI BASILICATA	PZ02
PUGLIA	
CASSA EDILE BARI	BA00
EDILCASSA DI PUGLIA	BA02
CASSA EDILE BRINDISI	BR00
CASSA EDILE FOGGIA	FG00
CASSA EDILE LECCE	LE00
CASSA EDILE TARANTO	TA00
CALABRIA	
CASSA EDILE CATANZARO	CZ00
CASSA EDILE COSENZA	CS00
REGGIO CALABRIA	RC00
EDILCASSA REGIONALE CALABRESE	RC02
SICILIA	
CASSA EDILE AGRIGENTO	AG00
CASSA EDILE CALTANISSETTA	CL00
CASSA EDILE CATANIA	CT00
CASSA EDILE ENNA	EN00
CASSA EDILE MESSINA	ME00
CASSA EDILE PALERMO	PA00
CASSA EDILE RAGUSA	RG00
CASSA EDILE SIRACUSA	SR00
CASSA EDILE TRAPANI	TP00
SARDEGNA	
CASSA EDILE CAGLIARI	CA00
E.R.S. EDILCASSA REGIONALE SARDEGNA	CA02
CASSA EDILE NUORO	NU00
CASSA EDILE ORISTANO	OR00
CASSA EDILE DELLE PROV. DI SASSARI E OLBIA - TEMPIO	SS00

Allegato 2: Tabella Codici Nazionalità

002	AFGHANISTAN
003	ALGERIA
004	ANDORRA
005	ARABIA SAUDITA
006	ARGENTINA
007	AUSTRALIA
008	AUSTRIA
009	BELGIO
010	BOLIVIA
011	BRASILE
012	BULGARIA
013	CANADA
015	CILE
016	CINA
017	COLOMBIA
018	CONGO (REP. DEMOCRATICA DEL)
019	COSTA RICA
020	CUBA
021	DANIMARCA
022	TAIWAN
023	EGITTO
024	ECUADOR
025	BURUNDI
026	ETIOPIA
027	FILIPPINE
028	FINLANDIA
029	FRANCIA
031	REGNO UNITO
032	GRECIA
033	GUATEMALA
034	HAITI
035	HONDURAS
036	PAKISTAN
037	SAN MARINO
038	IRAQ

039	IRAN
040	IRLANDA
041	ISLANDA
042	YEMEN
043	JUGOSLAVIA
044	LIBERIA
045	LIBIA
046	MESSICO
047	NICARAGUA
048	NORVEGIA
049	NUOVA ZELANDA
050	PAESI BASSI
051	PANAMA
052	PARAGUAY
053	PERU'
054	POLONIA
055	PORTOGALLO
056	MALAWI
057	TANZANIA
058	ZAMBIA
059	MACAO
061	ROMANIA
062	VIETNAM
063	DOMINICANA (REPUBBLICA)
064	EL SALVADOR
065	SIRIA
066	SOMALIA
067	SPAGNA
068	SVEZIA
069	STATI UNITI
070	SUDAN
071	SVIZZERA
072	THAILANDIA
073	ZIMBABWE
074	COREA (REP. POPOLARE DEMOCRATICA)

075	TUNISIA
076	TURCHIA
077	UNGHERIA
078	REPUBBLICA SUDAFRICANA
080	URUGUAY
081	VENEZUELA
082	GIAMAICA
083	MYANMAR
084	COREA (REPUBBLICA DI)
085	SRI LANKA
087	ALBANIA
088	GIAPPONE
089	LESOTHO
090	LIECHTENSTEIN
091	PRINCIPATO DI MONACO
092	LUSSEMBURGO
093	SANTA SEDE (CITTA' DEL VATICANO)
094	GERMANIA
095	LIBANO
097	BHUTAN
098	BOTSWANA
100	CANARIE ISOLE
101	CIPRO
102	GIBILTERRA
103	HONG KONG
104	MADAGASCAR
105	MALTA
106	MALAYSIA
107	MAROCCO
109	NAURU
110	MONGOLIA
112	GHANA
113	GIBUTI
114	INDIA
115	NEPAL
116	KENYA
117	NIGERIA
118	BARBADOS
119	CAMERUN
120	TRINIDAD E TOBAGO

121	VANUATU
122	GIORDANIA
123	GUAYANA FRANCESE
124	SURINAM
125	BRUNEI DARUSSALAM
126	KUWAIT
127	MALDIVE
128	MAURITIUS
129	INDONESIA
130	BANGLADESH
131	SAMOA OCCIDENTALI
132	UGANDA
133	ANGOLA
134	MOZAMBICO
135	CAMBOGIA
136	LAOS (REP. DEMOCRATICA POPOLARE)
137	GUINEA
138	SWAZILAND
139	CAMPIONE D'ITALIA
141	MAURITANIA
142	BURKINA FASO
143	CENTROAFRICANA (REPUBBLICA)
144	CIAD
145	CONGO
146	COSTA D'AVORIO
147	SINGAPORE
148	AMERICAN SAMOA ISOLE
149	MALI
150	NIGER
151	RUANDA
152	SENEGAL
153	SIERRA LEONE
154	GUAM ISOLA DI
155	TOGO
156	GRENADA
157	GABON
158	BENIN
159	GUYANA
160	BAHAMAS
161	FIJI

162	TONGA
163	OMAN
164	GAMBIA
166	SAHARA OCCIDENTALE
167	GUINEA EQUATORIALE
168	QATAR
169	BAHRAIN
175	PITCAIRN
176	COMORE
177	MIDWAY ISOLE
178	WAKE ISOLE
180	TERRITORIO ANTARTICO BRITANNICO
182	ISRAELE
183	TERRITORIO ANTARTICO FRANCESE
185	GUINEA BISSAU
186	PAPUA NUOVA GUINEA
187	SAO TOME E PRINCIPE
188	CAPO VERDE
189	SEYCHELLES
190	FALKLAND (ISOLE)
191	ISOLE SALOMONE
192	DOMINICA
193	TUVALU
194	KIRIBATI
195	SAINT KITTS E NEVIS
196	ST. VINCENTE E LE GRENADINE
197	ANTIGUA E BARBUDA
198	BELIZE
199	SAINTE LUCIA
200	GROENLANDIA
201	GUERNSEY C.I
202	JERSEY C.I.
203	MAN ISOLA
204	FAEROER (ISOLE)
205	NIUE
206	NAMIBIA
207	BERMUDA
208	MONTSERRAT
209	ANGUILLA
210	TURKS E CAICOS (ISOLE)

211	CAYMAN (ISOLE)
212	ARUBA
213	MARTINICA
214	GUADALUPA
215	MICRONESIA (STATI FEDERATI DI)
216	PALAU
217	MARSHALL (ISOLE)
218	WALLIS E FUTUNA
219	MARIANNE SETTENTRIONALI (ISOLE)
220	PORTORICO
221	VERGINI AMERICANE (ISOLE)
222	SAINT MARTIN SETTENTRIONALE
223	CLIPPERTON
225	POLINESIA FRANCESE
226	MAYOTTE
227	ASCENSION
228	GOUGH
229	TRISTAN DA CUNHA
230	CHAFARINAS
231	MELILLA
232	PENON DE ALHUCEMAS
233	PENON DE VELEZ DE LA GOMERA
234	AZZORRE ISOLE
235	MADEIRA
236	TOKELAU
237	COOK ISOLE
238	ABU DHABI
239	AJMAN
240	DUBAI
241	FUIJAYRAH
242	RAS EL KAIMAH
243	SHARJAH
244	UMM AL QAIWAIN
245	TERRITORIO BRIT. OCEANO INDIANO
246	CEUTA
247	REUNION
248	SAINT-PIERRE E MIQUELON
249	VERGINI BRITANNICHE (ISOLE)
250	PANAMA - ZONA DEL CANALE
251	ANTILLE OLANDESI

252	ISOLE AMERICANE DEL PACIFICO
253	NUOVA CALEDONIA
254	ST. HELENA
255	CHAGOS ISOLE
256	CAROLINE ISOLE
257	ESTONIA
258	LETTONIA
259	LITUANIA
260	SLOVENIA
261	CROAZIA
262	RUSSIA (FEDERAZIONE DI)
263	UCRAINA
264	BIELORUSSIA
265	MOLDOVIA
266	ARMENIA
267	GEORGIA
268	AZERBAIGIAN
269	KAZAKISTAN
270	KIRGHIZISTAN
271	UZBEKISTAN
272	TAGIKISTAN
273	TURKMENISTAN
274	BOSNIA-ERZEGOVINA
275	CECA (REPUBBLICA)
276	SLOVACCHIA
277	ERITREA
278	MACEDONIA
279	CISGIORDANIA/STRISCIA DI GAZA
280	BOUVET ISLAND
281	COCOS (KEELING) ISLAND
282	CHRISTMAS ISLAND
283	SOUTH GEORGIA AND SOUTH SANDWICH.
284	HEARD AND MCDONALD ISLAND
285	NORFOLK ISLAND
286	SVALBARD AND JAN MAYEN ISLANDS
287	EAST TIMOR
799	PAESI NON CLASSIFICATI

Allegato 3: Altre Tabelle CNCE

Cantiere: Tipo committente

Committente pubblico	1
Committente privato	2
Lavori in proprio	3
Lavori in appalto/subappalto da impresa edile	4

Cantiere: Attività (da utilizzare fino alle denunce di competenza del mese di Settembre 2007)

Edilizia abitativa	01
Edilizia non abitativa	02
Manutenzione	03
Restauro	04
Completamento e rifinitura delle costruzioni edili	05
Costruzioni idrauliche	06
Movimento di terra	07
Costruzione e manutenzione stradali e ferroviarie	08
Costruzioni sotterranee	09
Costruzioni di linee e condotte	10
Produzione e distribuzione di calcestruzzo preconfezionato	11
Produzine e fornitura con posa in opera di strutture in ferro per cemento armato	12

Cantiere: Attività (da utilizzare a partire dalle denunce di competenza del mese di Ottobre 2007)

OG1 – nuova edilizia civile comp. Impianti e fognature	01
OG1 – nuova edilizia industriale esclusi impianti	02
Ristrutturazione di edifici civili	03
Ristrutturazione di edifici industriali	04
OG2 – restauro e manutenzione di beni tutelati	05
OG3 – opere stradali, ponti etc.	06

OG4 – opere d'arte nel sottosuolo	07
OG5 – dighe	08
OG6 – acquedotti e fognature	09
OG6 – gasdotti	10
OG6 – oleodotti	11
OG6 - opere di irrigazione ed evacuazione	12
OG7 – opere marittime	13
OG8 – opere fluviali	14
OG9 - impianti per la produzione di energia elettrica	15
OG10 – impianti per la trasformazione e distribuzione	16
OG12 – OG13 – bonifica e protezione ambientale	17

Cantiere: Situazione

Normale Attività	1
Ripresa Lavori	2
Sospensione	3
Cessazione	4
Senza Dipendenti	5

Lavoratore: Tipo Assunzione

Tempo Indeterminato	1
Tempo Determinato	2
Part Time	3
Formazione Lavoro	4
Apprendistato	5

Lavoratore: Tipo Cessazione

Licenziamento	1
Dimissioni	2

Trasferimento o Trasferta in altra Provincia	3
Deceduto	4

Lavoratore: Livello / Qualifica

Operaio Comune	O1
Operaio Qualificato	O2
Operaio Specializzato	O3
Operaio Quarto Livello	O4
Capo Squadra - Qualificato	C1
Capo Squadra – Specializzato	C2
Contratto Formazione/Lavoro (Retribuzione Operaio Comune)	F1
Contratto Formazione/Lavoro (Retribuzione Operaio Qualificato)	F2
Discontinui 50 H	D1
Discontinui 60 H	D2
Apprendista PRIMO Semestre	A1
Apprendista SECONDO Semestre	A2
Apprendista TERZO Semestre	A3
Apprendista QUARTO Semestre	A4
Apprendista QUINTO Semestre	A5
Apprendista SESTO Semestre	A6
Apprendista SETTIMO Semestre	A7
Apprendista OTTAVO Semestre	A8
Apprendistato professionalizzante con qualifica finale al 2°livello di inquadramento contrattuale	AB
Apprendistato professionalizzante con qualifica finale al 3°livello di inquadramento contrattuale	AC
Apprendistato professionalizzante con qualifica finale al 4°livello di inquadramento contrattuale	AD
Apprendistato professionalizzante di primo inserimento con qualifica finale al 2°livello di inquadramento contrattuale	AF
Apprendistato professionalizzante di primo inserimento on qualifica finale al 3° livello di inquadramento contrattuale con retribuzione del 1°livello	AG
Apprendistato professionalizzante di primo inserimento on qualifica finale al 3° livello di inquadramento contrattuale on retribuzione del 2°livello	AH
Apprendistato professionalizzante di primo inserimento con qualifica finale al 4°livello di inquadramento contrattuale con retrib uzione del 2°livello	AL
Apprendistato professionalizzante di primo inserimento con qualifica finale al	AM

4° livello di inquadramento contrattuale con retrib uzione del 3° livello	
Impiegati PRIMO Livello	I1
Impiegati SECONDO Livello	I2
Impiegati TERZO Livello	I3
Impiegati QUARTO Livello	I4
Impiegati QUINTO Livello	I5
Impiegati SESTO Livello	I6
Impiegati SETTIMO Livello	I7
Quadri	Q1
Qualifica non pervenuta	00

Lavoratore: Mansione

Impiegato o Quadro	00
Muratore	01
Carpentiere – Pontatore	02
Ferraiolo	03
Gruista	04
Autista	05
Manovale – Badilante	06
Piastrellista, Posatore, Lucidatore, Marmista, Pavimentista, Levigatore	07
Asfaltista, Bitumatore, Rullista, Calderaio	08
Verniciatore, Tappezziere, Imbianchino, Decoratore, Stuccatore	09
Meccanico, Tornitore, Fresatore	10
Magazziniere, Guardiano, Commesso	11
Elettricista, Idraulico, Lattoniere, Falegname	12
Saldatore, Giuntista, Fabbro	13
Scalpellino, Selciatore	14
Imp. Calcestruzzi, Attrezzista, Cementista	15
Fornellista	16
Macchinista, Escavatorista, Compress., Ruspista, Palis, Sond	17
Cuoco	18
Varie	19
Capo Squadra	20

Allegato 4: Relazione tracciato CNCE-ASCII e CNCE-2 XML

Campo Tracciato ASCII CNCE	Nodo XML	Campo XML CNCE-2
Tipo record 10		
Codice impresa	CNCE_Denuncia	**CodiceImpresa**
Ragione sociale	CNCE_Denuncia	**RagioneSociale**
Codice consulente	CNCE_Denuncia	**CodiceConsulente**
Codice fiscale	CNCE_Denuncia	**CodiceFiscale**
Mese denuncia	CNCE_Denuncia	**MeseDenuncia**
Anno denuncia	CNCE_Denuncia	**AnnoDenuncia**
Totale imponibile GNF		** Campo Calcolato dal MUT*
Totale imponibile contributi		** Campo Calcolato dal MUT*
Totale imponibile TFR		** Campo Calcolato dal MUT*
Accantonamento ore lavorate		** Campo Calcolato dal MUT*
Accantonamento mal./inf.		** Campo Calcolato dal MUT*
Totale accantonamento		** Campo Calcolato dal MUT*
Contributi	CNCE_Riepilogo	**RI_ImportoContributi**
Contr. previdenza complementare		
Ulteriore contributi	CNCE_Riepilogo	**RI_ImportoAltriDebiti**
Contr. Assoc. Imprese della PR	CNCE_Riepilogo	**RI_ImportoContributiAssImpr**
Contr. Assoc. Imprese fuori PR	CNCE_Riepilogo	**RI_ImportoContributiAssImprFP**
Conguaglio	CNCE_Riepilogo	**RI_ImportoCreditoPrec** *** solo per eventuali importi spettanti a conguaglio per motivi diversi dalla malattia. Il conguaglio malattia se presente è già calcolato*
Totale da versare	CNCE_Riepilogo	**RI_TotaleDaVersare**
Importo a credito	CNCE_Riepilogo	**RI_TotaleaCredito**
Totale ore ordinarie		** Campo Calcolato dal MUT*
Totale ore malattia		** Campo Calcolato dal MUT*
Totale ore infortunio		** Campo Calcolato dal MUT*
Totale ore carenza		** Campo Calcolato dal MUT*
Totale ore ferie		** Campo Calcolato dal MUT*
Totale ore festività		** Campo Calcolato dal MUT*
Totale ore CIG		** Campo Calcolato dal MUT*
Totale ore congedi		** Campo Calcolato dal MUT*
Totale ore assenze giustificate		** Campo Calcolato dal MUT*
Totale ore permessi non retrib.		** Campo Calcolato dal MUT*
Totale ore		** Campo Calcolato dal MUT*
Totale lavoratori in denuncia		** Campo Calcolato dal MUT*
Totale nr. record tipo 20		
Totale nr. record tipo 30		
Filler		
Tipo record 20		
Codice impresa		
Codice fiscale		
Mese denuncia		
Anno denuncia		
Progressivo cantiere	CNCE_Cantiere	**CA_NumeroProgr**
Denominazione cantiere	CNCE_Cantiere	**CA_Denominazione_1**
CAP cantiere	CNCE_Cantiere	**CA_CAP**
Situazione	CNCE_Cantiere	**CA_Situazione**
Giorno	CNCE_Cantiere	**CA_GiornoSituazione**

Retribuzione imponibile	CNCE_Cantiere	**CA_RetrImponibileINPS**
Mese inizio cantiere	CNCE_Cantiere	**CA_MeseInizio**
Anno inizio cantiere	CNCE_Cantiere	**CA_AnnoInizio**
Committente	CNCE_Cantiere	**CA_Committente_1**
Tipo commitente	CNCE_Cantiere	**CA_TipoCommittente**
Attività produttiva	CNCE_Cantiere	**CA_Attivita**
Trasfertisti	CNCE_Cantiere	**CA_LavoratoriTrasfertisti**
Subappalto	CNCE_Cantiere	**CA_Subappalti**
Lavoro interinale	CNCE_Cantiere	**CA_LavoratoriInterinali**
Filler		
Tipo record 30		
Codice impresa		
Codice fiscale		
Mese denuncia		
Anno denuncia		
Codice operaio	CNCE_Lavoratore	**LV_CodIscrizioneCE**
Cognome	CNCE_Lavoratore	**LV_Cognome**
Nome	CNCE_Lavoratore	**LV_Nome**
Codice fiscale lavoratore	CNCE_Lavoratore	**LV_CodiceFiscale**
Data di nascita	CNCE_Lavoratore	**LV_DatadiNascita**
Codice progressivo cantiere	CNCE_Lavoratore	**LV_NumCantierePrev**
Fuori provincia	CNCE_Lavoratore	**LV_LavFuoriProvincia**
Altra cassa	CNCE_Lavoratore	**LV_AltraCassa**
Data assunzione	CNCE_Lavoratore	**LV_DataAssunzione**
Tipo assunzione	CNCE_Lavoratore	**LV_TipoAssunzione**
Giorno cessazione	CNCE_Lavoratore	**LV_GiornoCessazione**
Tipo cessazione	CNCE_Lavoratore	**LV_TipoCessazione**
Livello	CNCE_Lavoratore	**LV_CodiceQualifica**
Mansione	CNCE_Lavoratore	**LV_CodiceMansione**
Imponibile GNF	CNCE_Lavoratore	**LV_ImponibileGNF**
Imponibile contributi	CNCE_Lavoratore	**LV_ImponibileContributivo**
Imponibile TFR	CNCE_Lavoratore	**LV_ImponibileTFR**
Ore ordinarie	CNCE_Lavoratore	**ORE_Ordinarie**
Ore malattia	CNCE_Lavoratore	**ORE_Malattia**
Ore infortunio	CNCE_Lavoratore	**ORE_Infortunio**
Ore carenza	CNCE_Lavoratore	**ORE_Carenza**
Ore ferie	CNCE_Lavoratore	**ORE_Ferie**
Ore festività	CNCE_Lavoratore	**ORE_Festivita**
Ore CIG	CNCE_Lavoratore	**ORE_CIG**
Ore congedi	CNCE_Lavoratore	**ORECO_TotaleOreCO**
Ore assenza giustificate	CNCE_Lavoratore	**OREAG_TotaleOreAG**
Ore permessi non retribuiti	CNCE_Lavoratore	**ORE_PermNonRetr**
GNF	CNCE_Lavoratore	**LV_AccantonGNF**
GNF mal./inf.	CNCE_Lavoratore	**LV_AccantonGNFMalInf**
Data inizio mal./inf. 1	CNCE_Malattia	**MAL_DataInizio**
Fine mal./inf. 1	CNCE_Malattia	**MAL_GiornoFine**
Tipo 1	CNCE_Malattia	**MAL_Tipo**
Ricaduta 1	CNCE_Malattia	**MAL_Ricaduta**
Ore Ingiustificate 1	CNCE_Malattia	**MAL_OreAssenzaIng**
Conguaglio/ Rimborso 1	CNCE_Malattia	**MAL_ConguaglioRimborso**
Data inizio mal./inf. 2	CNCE_Malattia	**MAL_DataInizio**
Fine mal./inf. 2	CNCE_Malattia	**MAL_GiornoFine**
Tipo 2	CNCE_Malattia	**MAL_Tipo**
Ricaduta 2	CNCE_Malattia	**MAL_Ricaduta**

Ore Ingiustificate 2	CNCE_Malattia	**MAL_OreAssenzaIng**
Conguaglio/ Rimborso 2	CNCE_Malattia	**MAL_ConguaglioRimborso**
Altri dati 1	** Campi mappati nel tracciato CNCE -2*	
Altri dati 2	** Campi mappati nel tracciato CNCE -2*	
Altri dati 3	** Campi mappati nel tracciato CNCE -2*	
Importo PREVEDI 1	CNCE_Lavoratore	**PRE_ContribDitta**
Importo PREVEDI 2	CNCE_Lavoratore	**PRE_ContribLavoratore**
Importo PREVEDI 3	CNCE_Lavoratore	**PRE_QuotaTFR**
Area personalizzata	** Campi mappati nel tracciato CNCE -2*	
Filler		

Allegato 5: Campo <PRE_SceltaPrevidenza> e Opzioni TFR

Valore Campo	Opzione modulo TFR-1 e TFR-2
FP (Fondo Previdenza)	**MODULO TFR-1:** - Sezione 1, 1^ opzione - Sezione 2, 2^ opzione - Sezione 3, 3^ opzione - Sezione 4, 3^ opzione **MODULO TFR-2:** - Sezione 1, 1^ opzione - Sezione 2, 3^ opzione - Sezione 3, 3^ opzione
AZ (Azienda)	**MODULO TFR-1:** - Sezione 1, 2^ opzione - Sezione 3, 1^ opzione - Sezione 4, 1^ opzione **MODULO TFR-2:** - Sezione 1, 2^ opzione - Sezione 2, 1^ opzione - Sezione 3, 1^ opzione
VI (Vecchio Iscritto)	**MODULO TFR-1:** - Sezione 2, 1^ opzione - Sezione 3, 2^ opzione - Sezione 4, 2^ opzione **MODULO TFR-2:** - Sezione 2, 2^ opzione - Sezione 3, 2^ opzione

Allegato 6: combinazioni valide per i campi e le opzioni relative alla Previdenza complementare

A partire dalle denunce di competenza del mese di Luglio 2007 è stato introdotto un nuovo insieme di controlli sui campi relativi alla previdenza complementare. In particolare la revisione riguarda i seguenti campi

Etichetta	Spec. Tecnica
Adesione	Nodo CNCE_Lavoratore – etichetta PRE_AdesioneFondo
Tipo	Nodo CNCE_Lavoratore – etichetta PRE_TipoAdesione
Modalità	Nodo CNCE_Lavoratore – etichetta PRE_AdesioneSIlente
Fondo Previdenza	Nodo CNCE_Lavoratore – etichetta PRE_CodiceFondo
Data	Nodo CNCE_Lavoratore – etichetta PRE_DataSottoscrTFR
Scelta	Nodo CNCE_Lavoratore – etichetta PRE_SceltaPrevidenza

La seguente tabella descrive le combinazioni ammesse e la correlazione tra la posizione del lavoratore e l'impostazione dei segnali in denuncia.

Nota Importante: in tutti questi casi il codice fondo deve essere indicato ed essere un fondo per il quale i versamenti della previdenza complementare vengono eseguiti tramite la Cassa Edile (alla data di stesura della presente specifica il codice fondo deve essere 01=PREVEDI)

Adesione	Tipo	Modalità	Scelta	Data	Posizione
S	**1**	**Vuota**	**VI**	**SI**	Lavoratore che aderisce al PREVEDI come iscritto alla previdenza obbligatoria ante 28/04/1993; ha optato esplicitamente tramite modello TFR1/2 di versare la quota TFR al 18%.
S	**3**	**Vuota**	**FP**	**SI**	Lavoratore che aderisce al PREVEDI (da prima del 01/01/2007) come iscritto alla previdenza obbligatoria ante 28/04/1993; tramite modulo TFR1/2 ha optato per versare l'intero 100% del TFR al fondo PREVEDI
S	**3**	**Vuota**	**NS**	**NO**	Lavoratore che aderisce al PREVEDI (da prima del 01/01/2007) come iscritto alla previdenza obbligatoria ante 28/04/1993; non ha effettuato alcuna scelta e quindi versa il 100% al fondo: 18% esplicito + 82% tacito
S	**2**	**Vuota**	**FP**	**SI**	Lavoratore che ha aderito al PREVEDI (dopo il 01/01/2007) come iscritto alla previdenza obbligatoria dopo il 28/04/1993; versa l'intero 100% al Fondo

S	**2**	**Vuota**	**NS**	**NO**	Lavoratore che ha aderito al PREVEDI (prima del 01/01/2007, non tenuto alla compilazione del modulo TFR1/2); versa l'intero 100% al Fondo
S	**1**	**P**	**VI**	**SI**	Lavoratore che aderisce al PREVEDI come iscritto alla previdenza obbligatoria ante 28/04/1993; ha optato esplicitamente tramite modello TFR1/2 di versare la quota TFR al 18%. NON versa contributo Ditta e Lavoratore
S	**3**	**P**	**FP**	**SI**	Lavoratore che aderisce al PREVEDI come iscritto alla previdenza obbligatoria ante 28/04/1993; tramite modulo TFR1/2 ha optato per versare l'intero 100% del TFR al fondo PREVEDI. NON versa contributo Ditta e Lavoratore
S	**2**	**P**	**FP**	**SI**	Lavoratore che ha aderito al PREVEDI (dopo il 01/01/2007) come iscritto alla previdenza obbligatoria dopo il 28/04/1993; versa l'intero 100% al Fondo. NON versa contributo Ditta e Lavoratore
Vuota	**Vuota**	**T**	**NS**	**NO**	Lavoratore che aderisce al PREVEDI per effetto del silenzio / assenso; versa il 100% della quota TFR. NON versa contributo Ditta e Lavoratore
Vuota	**Vuota**	**Vuota**	**Vuota**	**NO**	Lavoratore assunto nell'impresa da meno di 6 mesi e che non ha ancora effettuato la scelta della destinazione del TFR, e che non è iscritto ad alcun fondo di previdenza in forma esplicita o silente, per effetto di scelte maturate in precedenti rapporti di lavoro